AVIS Kombi-WC, Vortex Rimless, Abgang senkrecht/waagerecht, Weiß

Bestellcode: PC106V

Größe

Breite:	375 mm
Höhe:	850 mm
Tiefe:	660 mm

Eigenschaften

Farbe:	Weiß
Material:	Keramik
Garantie:	2 Jahre
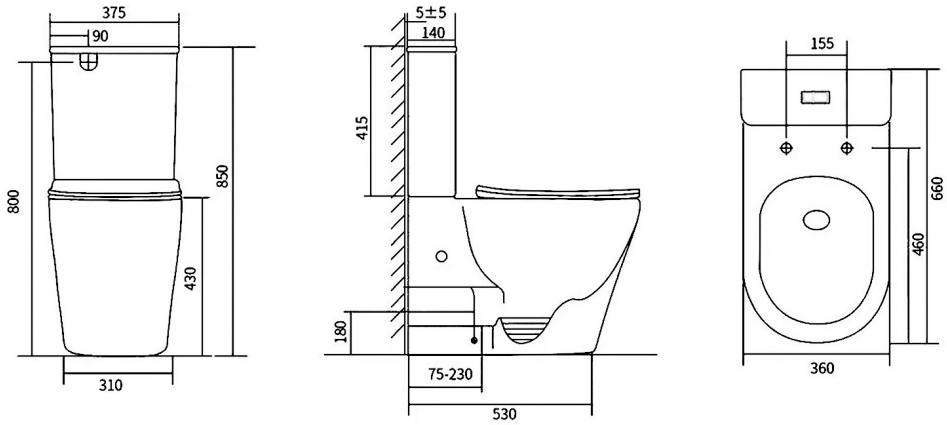
Technisches Arbeitsblatt