ANDRA R asymmetrische Badewanne 180x90x45cm, rechts, ivory

Bestellcode: 78771.40

Grundinformation

Marke: Polysan

Größe

Länge: 1800 mm
Breite: 900 mm
Höhe: 450 mm
Umfang: 277 l

Eigenschaften

Farbe: Beige
Material: Acrylic
Form: Asymmetrisch
Installation: Integrierte zum ummauern
Ablauf-Durchmesser: 52 mm
Eigenschaften: Kantenhöhe 40 mm (Standard)
Gewicht / Stück: 33.69 kg
Verpackung: 1 Stück
Garantie: 10 Jahre

Dazu empfehlen wir:

1 Stück Siphon 6/4", Höhe 42mm, DN40 (Bestellcode: 71712)
1 Stück Stützfüße für Acryl Badewanne Polysan, 51,5-74,5cm, Paar (Bestellcode: PO60-80)
1 Stück Montagestreifen selbstklebend für Badewannen, 3m (Bestellcode: 93400)

Technisches Arbeitsblatt

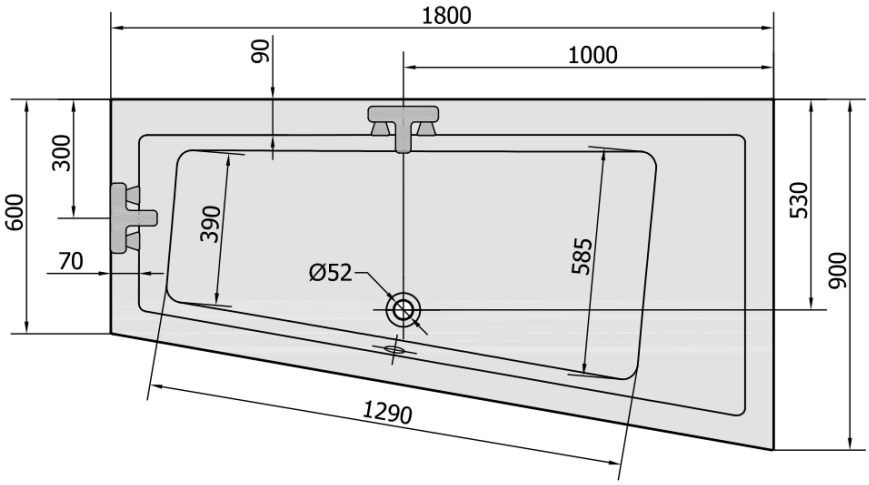

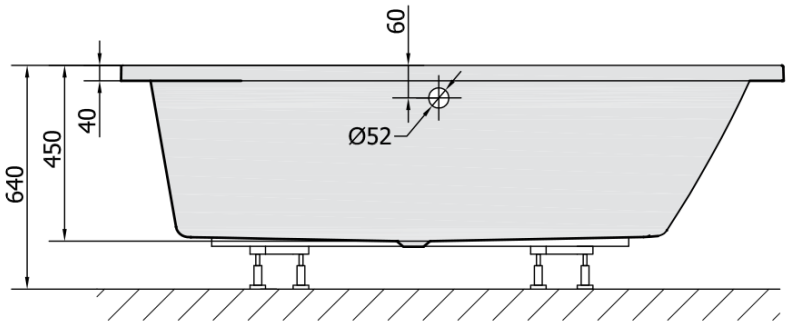

VOLUME 277L