ZENITH Edelstahlspüle 60x45cm, Anthrazit

Bestellcode:	ZN6045B

Grundinformation

Marke:	Sapho

Größe

Breite:	600 mm
Höhe:	190 mm
Tiefe:	450 mm

Eigenschaften

Farbe:	Schwarz
Material:	Edelstahl
Installation:	Flach, Obere Befestigung, Unterbau Installation
Loch für Armatur:	Ohne Armaturloch
Überlauf:	Ja
Form:	Rechteck
Mindestbreite des Spülenschranks:	600 mm
Ablagefläche:	Gibt es nicht
Ausstattung:	PVD Beschichtung
Das Paket enthält:	Ablaufgarnitur
Das Paket enthält nicht:	Siphon
Gewicht / Stück:	5.9 kg
Verpackung:	1 Stück
Garantie:	8 Jahre
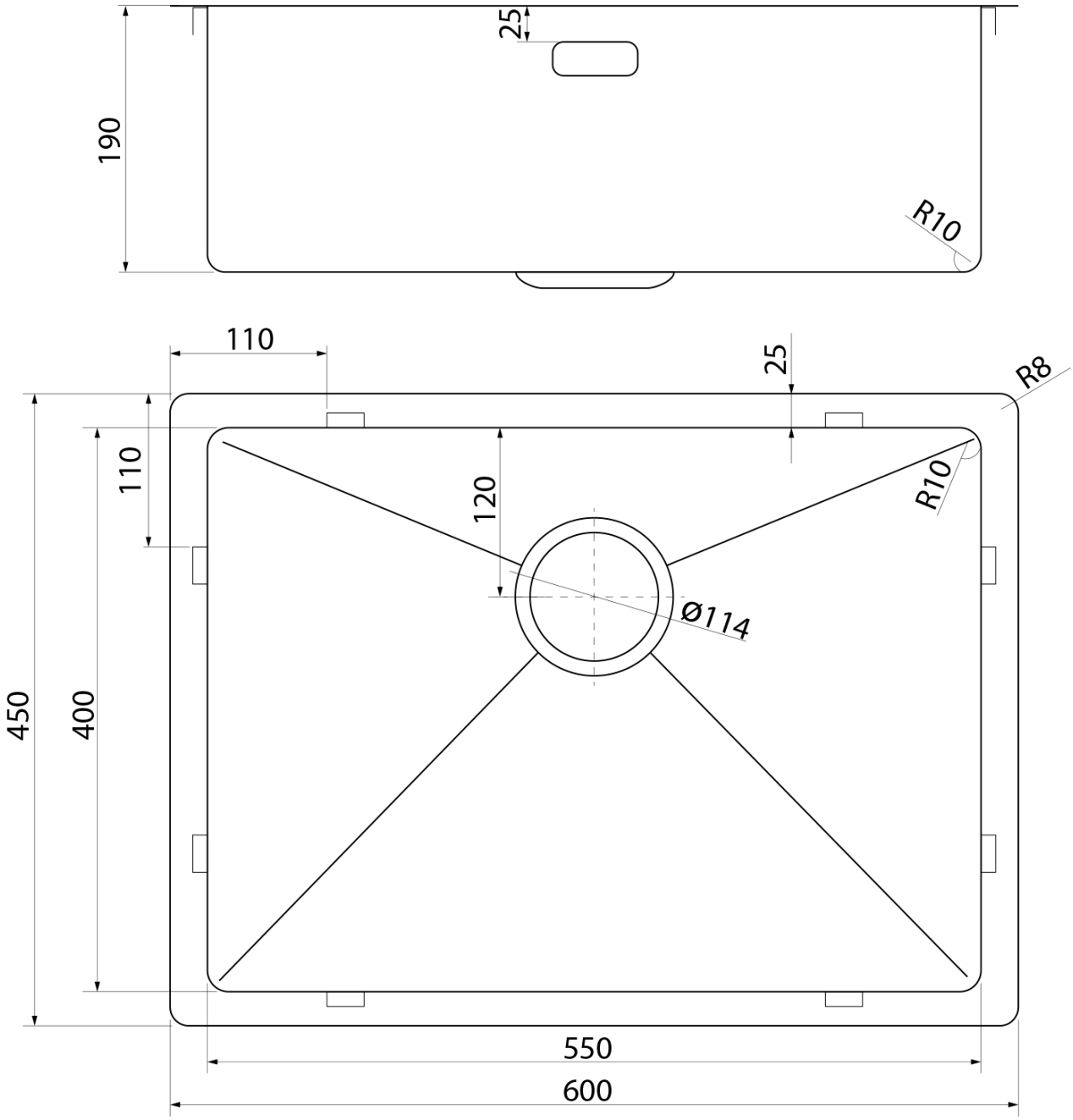
Technisches Arbeitsblatt