SIDRA Gussmarmor-Waschtisch 101x46cm, schwarz matt

Bestellcode: SD101B

Grundinformation

Marke:	Sapho

Größe

Breite:	1010 mm
Höhe:	142 mm
Tiefe:	460 mm

Eigenschaften

Farbe:	Schwarz
Material:	Gussmarmor
Installation:	In Möbel
Typ des Waschbeckens:	Möbelwaschtisch
Loch für Armatur:	1 Armaturloch
Überlauf:	Ja
Form:	Rechteck
Das Paket enthält:	Überlaufgarnitur
Gewicht / Stück:	15.5 kg
Verpackung:	1 Stück
Garantie:	2 Jahre

Dazu empfehlen wir:

1 Stück Ablaufgarnitur 5/4“, klick-klack, großer Stopfen, H. 10-55mm, schwarz matt (Bestellcode: CV1002B)

Ersatzteile

Externe Überlaufgarnitur für Waschbecken aus Gussmarmor (Bestellcode: ND3032)
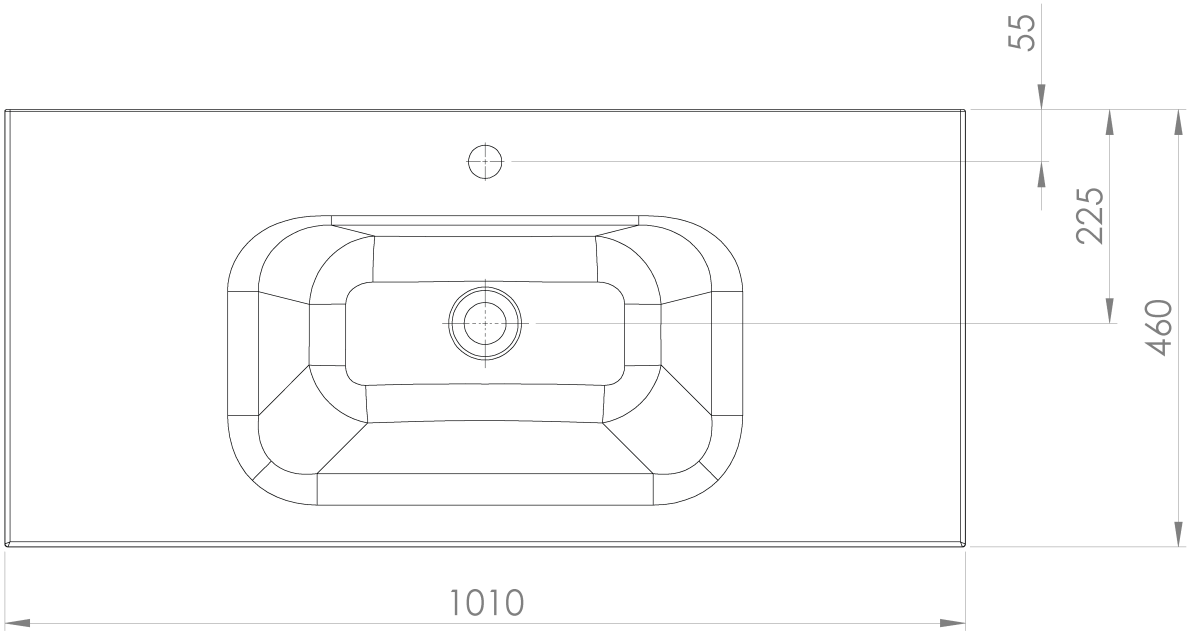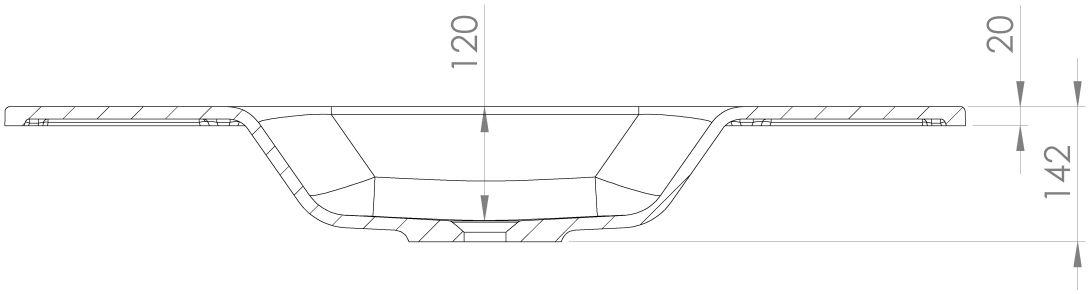
Technisches Arbeitsblatt