PROJEKTA L MONOLITH Eckwanne 156x77x60cm, weiß

Bestellcode: 20111M

Grundinformation

Marke:	Polysan
Serie:	MONOLITH

Größe

Länge:	1560 mm
Breite:	770 mm
Höhe:	600 mm
Umfang:	185 l

Eigenschaften

Farbe:	Weiß
Material:	Acrylic
Form:	Asymmetrisch
Installation:	Unabhängige
Ablauf-Durchmesser:	52 mm
Das Paket enthält nicht:	Siphon, Ablaufgarnitur
Gewicht / Stück:	23.29 kg
Verpackung:	1 Stück
Garantie:	10 Jahre

Dazu empfehlen wir:

1 Stück Siphon 6/4", Höhe 42mm, DN40 (Bestellcode: 71712)
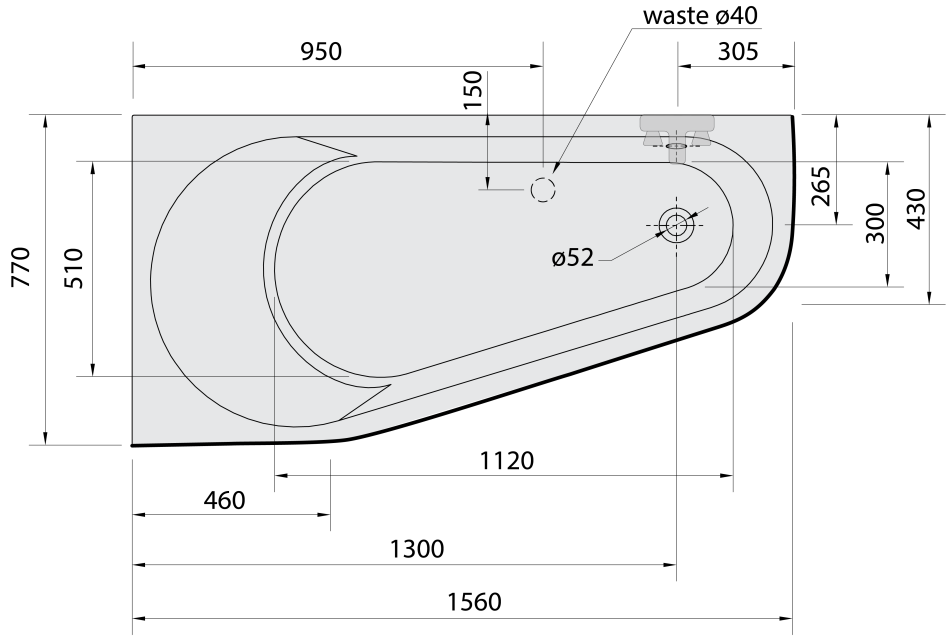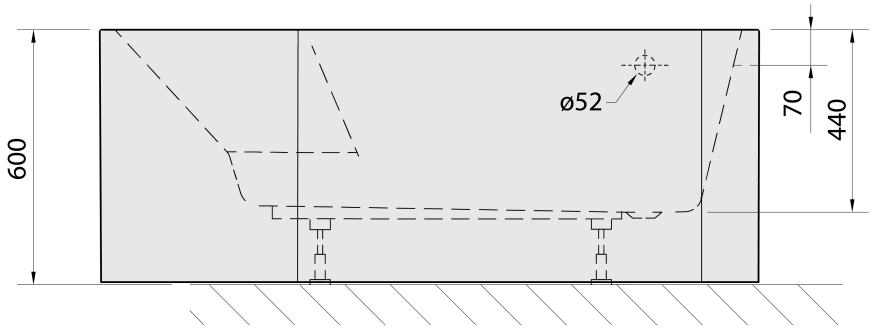
Technisches Arbeitsblatt