AVILA freistehende Badewanne 170x80x68cm, Weiß

Bestellcode: 68641

Grundinformation

Marke:	Polysan

Größe

Länge:	1700 mm
Breite:	800 mm
Höhe:	680 mm
Umfang:	260 l

Eigenschaften

Farbe:	Weiß
Material:	Acrylic
Form:	Freistehend
Installation:	Unabhängige
Ablauf-Durchmesser:	52 mm
Das Paket enthält nicht:	Siphon, Ablaufgarnitur
Gewicht / Stück:	49.0 kg
Verpackung:	1 Stück
Garantie:	2 Jahre

Dazu empfehlen wir:

1 Stück Wannen-Ablauf 6/4", klick-klack, Weiß matt (Bestellcode: 71704W)

Technisches Arbeitsblatt

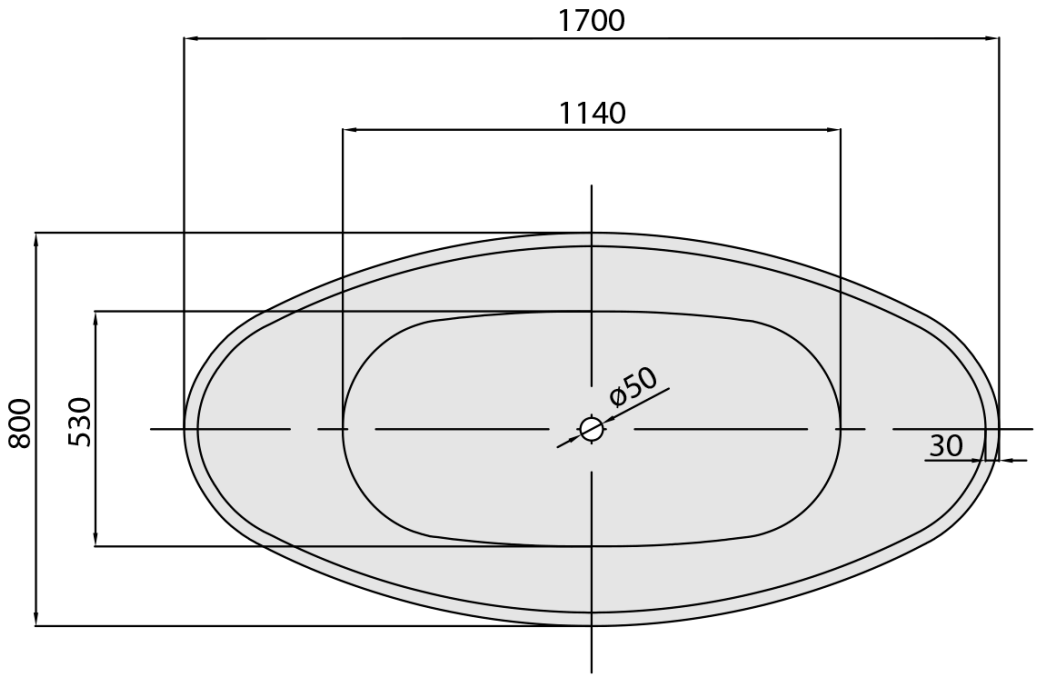

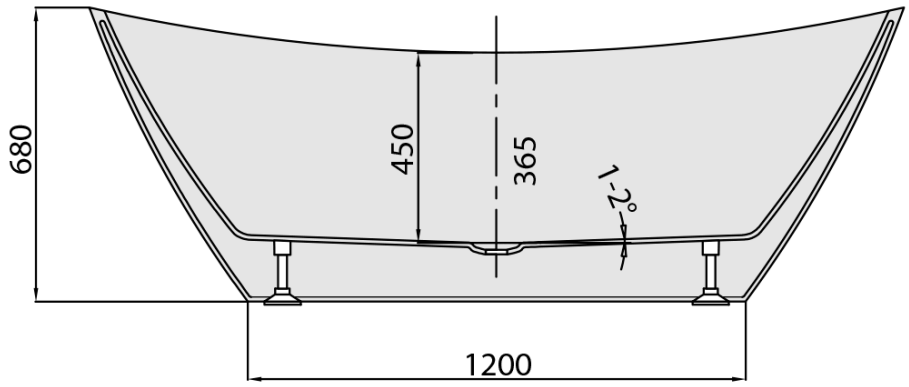

VOLUME 260L