PAX Unterputz-Duscharmatur mit Handbrause, 2 Wege, schwarz matt

Bestellcode: XA52/15

Größe

Breite:	330 mm
Höhe:	90 mm
Tiefe:	80 mm

Eigenschaften

Farbe:	Schwarz mat
Material:	Messing
Garantie:	6 Jahre
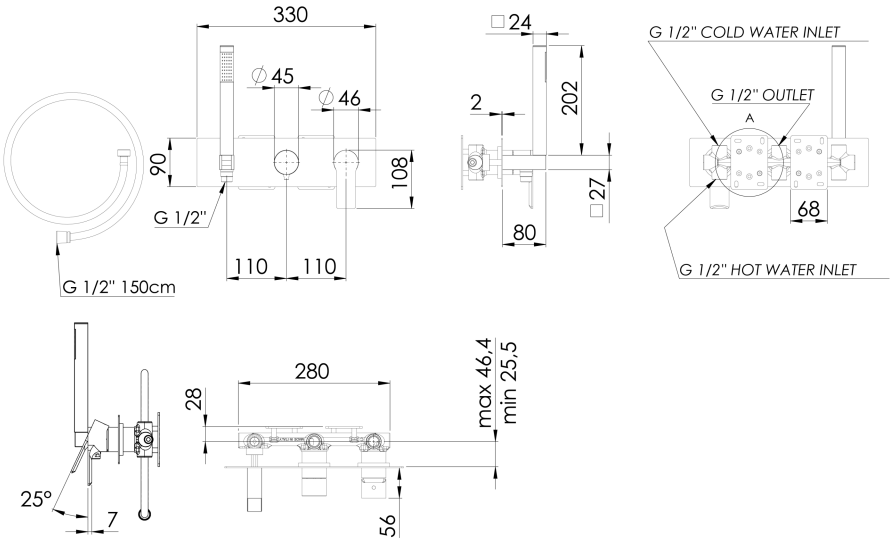
Technisches Arbeitsblatt