FORATA Unterputz-Waschtischarmatur, Chrom

Bestellcode: FT118

Grundinformation

Marke:	Sapho
Serie:	FORATA

Größe

Breite:	190 mm
Höhe:	80 mm
Tiefe:	218 mm

Eigenschaften

Farbe:	Chrom
Material:	Messing
Form:	Eckig
Installation:	Unterputz
Steuerungsart:	Hebel
Kartusche-Durchmesser:	35 mm
Gewicht / Stück:	3.063 kg
Verpackung:	1 Stück
Garantie:	6 Jahre

Ersatzteile

KEROX ECO Ersatzkartusche niedrig, 35mm (Bestellcode: 2121B2)
KEROX Ersatzkartusche niedrig, 35mm (Bestellcode: 2121B)
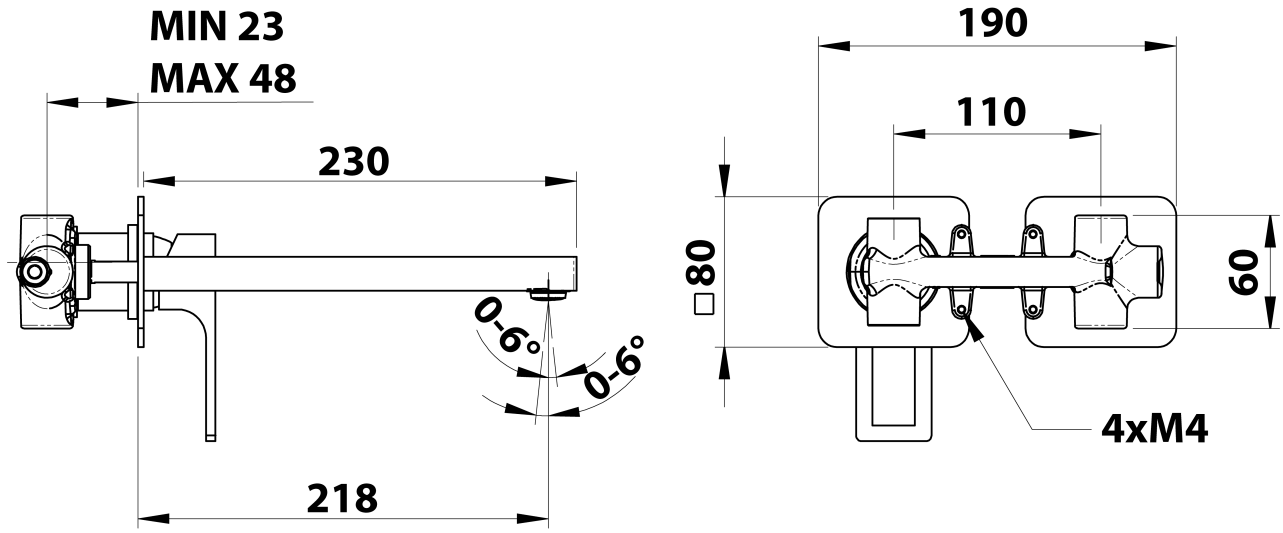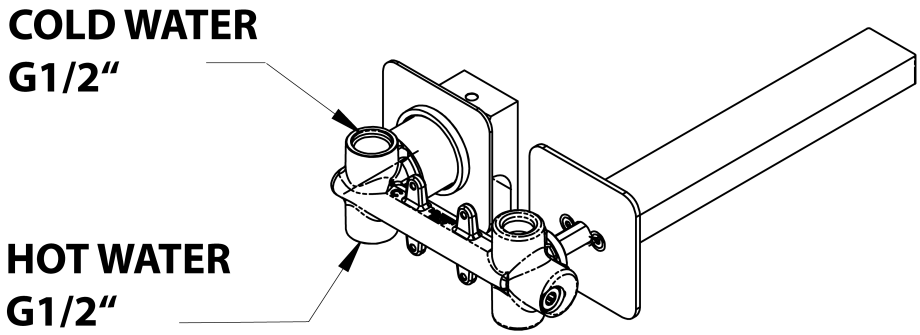
Technisches Arbeitsblatt