KAZUKO Gussmarmor-Duschwanne, 110x90 cm, weiss

Bestellcode: 40338

Grundinformation

Marke:	Polysan
Serie:	KAZUKO

Größe

Länge:	1100 mm
Breite:	900 mm
Höhe:	30 mm

Eigenschaften

Farbe:	Weiß
Material:	Gussmarmor
Form:	Rechteckig
Bodenrelief (Oberfläche):	Glatt
Gewicht / Stück:	51.0 kg
Verpackung:	1 Stück
Garantie:	2 Jahre

Dazu empfehlen wir:

1 Stück KAZUKO Duschwannenablauf, DN40, Edelstahl-Abdeckung (Bestellcode: 26317)
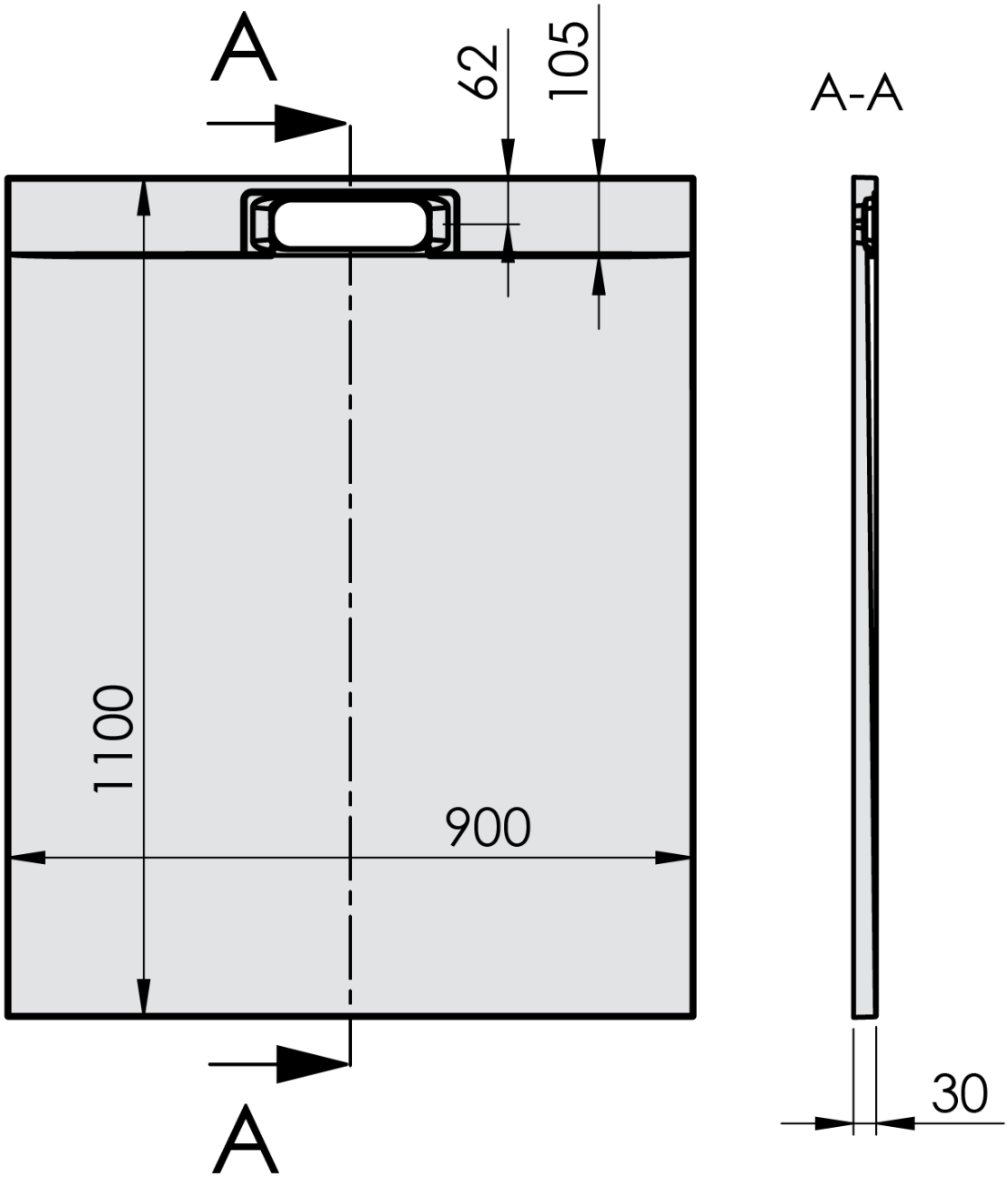
Technisches Arbeitsblatt