REDUTA Freistehende Badewanne, Gussmarmor 171x81x58cm, Weiß

Bestellcode: 71842

Grundinformation

Marke: Polysan

Größe

Länge: 1710 mm
Breite: 810 mm
Höhe: 580 mm
Umfang: 351 l

Eigenschaften

Farbe: Weiß
Material: Gussmarmor
Form: Freistehend
Installation: Unabhängige
Ablauf-Durchmesser: 52 mm
Gewicht / Stück: 225.0 kg
Verpackung: 1 Stück
Garantie: 2 Jahre

Dazu empfehlen wir:

1 Stück Wannen-Ablauf 6/4", klick-klack, Chrom (Bestellcode: 71704)
1 Stück Siphon 6/4", Höhe 42mm, DN40 (Bestellcode: 71712)
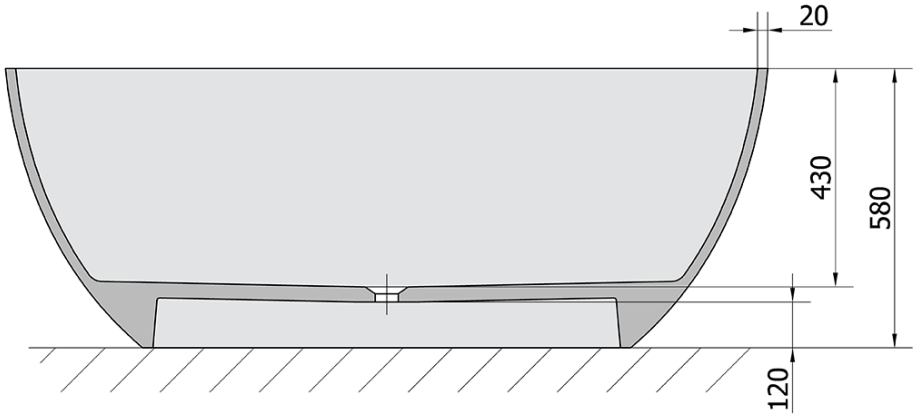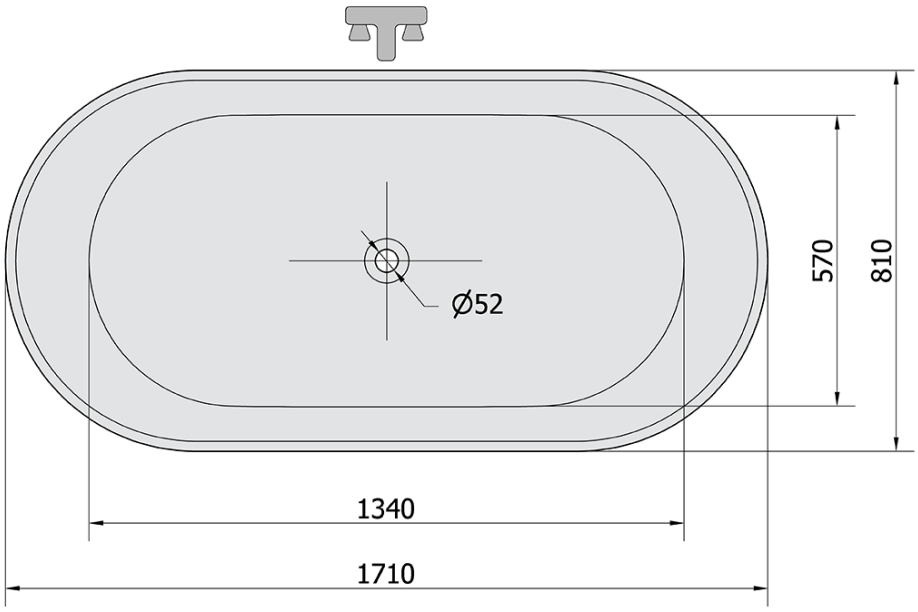
Technisches Arbeitsblatt