ROSANA Eckwanne 136x136x63cm, weiß/schwarz

Bestellcode: 64119MB

Grundinformation

Marke:	Polysan
Serie:	MONOLITH

Größe

Länge:	1360 mm
Breite:	1360 mm
Höhe:	630 mm
Umfang:	290 l

Eigenschaften

Farbe:	Weiß/Schwarz
Material:	Acrylic
Form:	Eckig
Installation:	Unabhängige
Ablauf-Durchmesser:	52 mm
Gewicht / Stück:	34.6 kg
Verpackung:	1 Stück
Garantie:	10 Jahre

Dazu empfehlen wir:

1 Stück Siphon 6/4", Höhe 42mm, DN40 (Bestellcode: 71712)
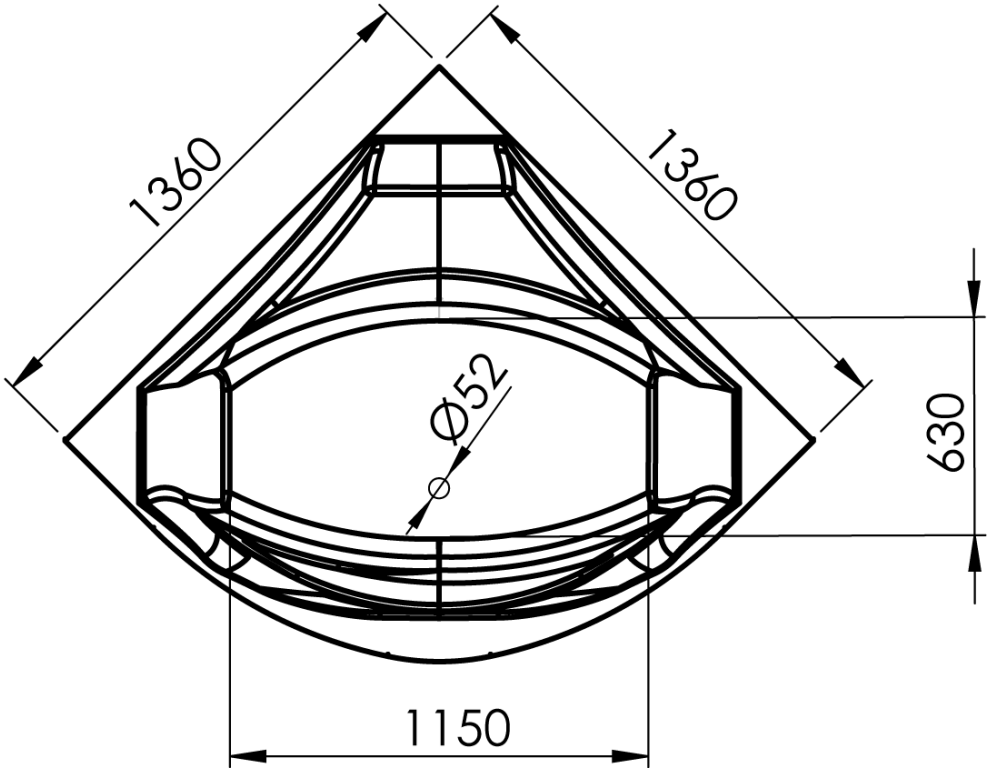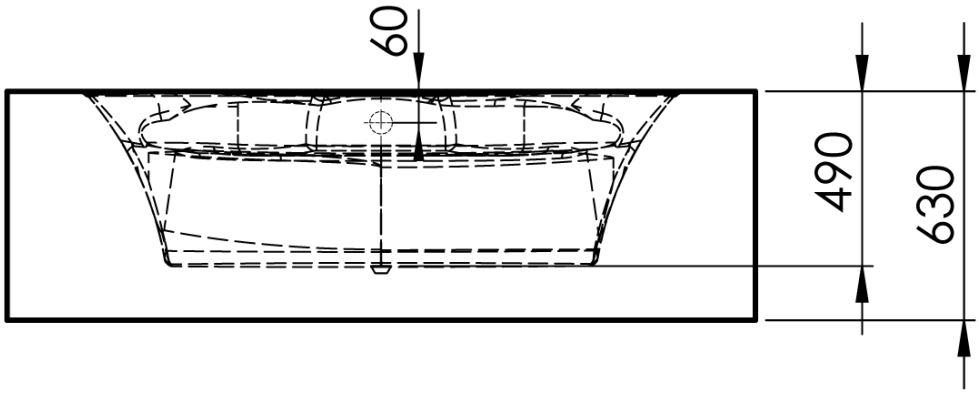
Technisches Arbeitsblatt