BARON Wand-armatur, Abstand 150mm, Medizinischer Hebel, Chrom

Bestellcode: 612.014.1

Grundinformation

Marke:	Bruckner
Serie:	SENIOR-INVALIDEN

Größe

Höhe:	210 mm
Tiefe:	277 mm

Eigenschaften

Farbe:	Chrom
Material:	Messing
Form:	Rund
Installation:	Wand 150 mm
Steuerungsart:	Hebel
Kartusche-Durchmesser:	35 mm
Auslaufshöhe:	210 mm
Ausstattung:	Medizinischer Hebel, Drehbarer Wasserauslauf
Durchfluss (3 bar):	22.6 l/min
Gewicht / Stück:	1.58 kg
Verpackung:	2 Stück
Garantie:	2 Jahre

Ersatzteile

S-Anschluss 1/2" x 3/4" Paar (Bestellcode: ET654)
Armatur-Rosette, Chrom, konisch, 2 Stk. (Bestellcode: RS271)
Ersatzkartusche 35mm, niedrig (Bestellcode: 350.124.1)
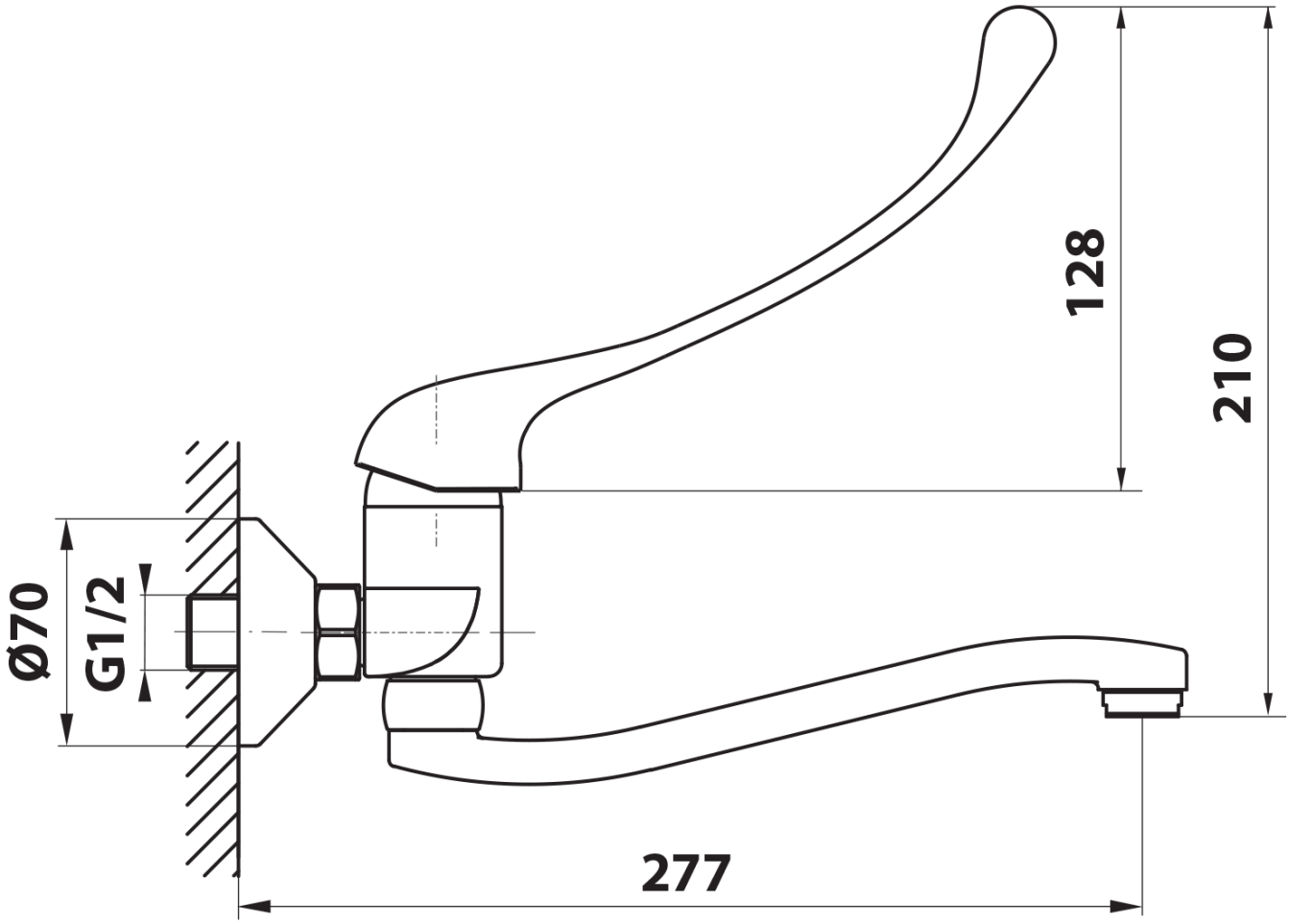
Technisches Arbeitsblatt