Ablaufgarnitur mit Bowden, Länge 730mm, Messing/Chrom

Bestellcode: TY1006

Größe
Länge: 730 mm

Eigenschaften
Farbe: Chrom
Material: Plast
Garantie: 2 Jahre
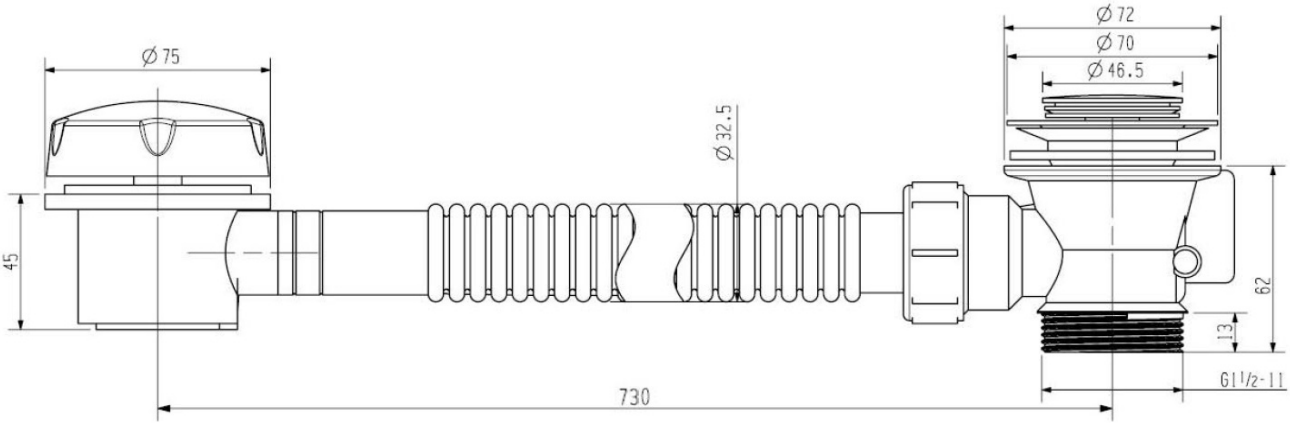
Technisches Arbeitsblatt