WC-Sitz, SLIM, Soft Close, Schwarz matt

Bestellcode: 100787-110

Größe
Breite: 355 mm
Tiefe: 447 mm

Eigenschaften
Farbe: Schwarz
Material: Duroplast
Garantie: 2 Jahre

Technisches Arbeitsblatt

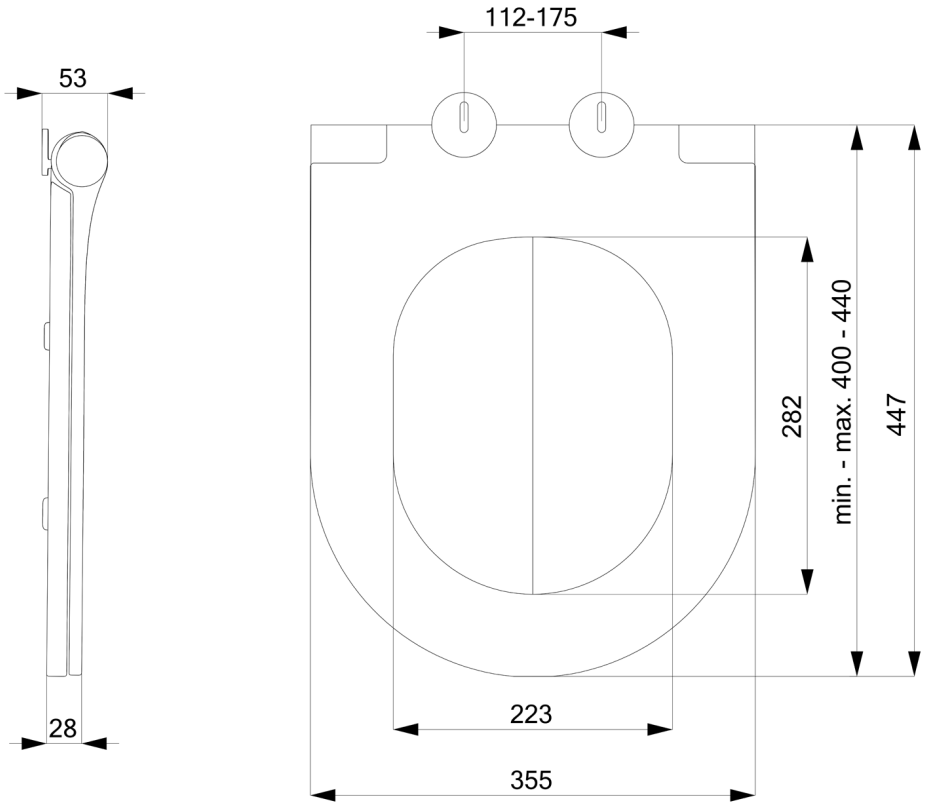

UBC s.r.o., Mělnická 87, 250 65 Líbeznice
e-mail: info@ubc-group.cz web: www.ubc-group.cz