CLEO SLIM Rechteckwanne 170x70x48cm, weiß

Bestellcode: 74611S

Grundinformation

Marke:	Polysan

Größe

Länge:	1700 mm
Breite:	700 mm
Höhe:	480 mm
Umfang:	245 l

Eigenschaften

Farbe:	Weiß
Verschiedene Farboptionen:	Laut Muster
Material:	Acrylic
Form:	Rechteckig
Installation:	Integrierte zum ummauern
Ablauf-Durchmesser:	52 mm
Eigenschaften:	Kantenhöhe 18 mm (SLIM)
Das Paket enthält nicht:	Siphon, Ablaufgarnitur
Gewicht / Stück:	20.498 kg
Verpackung:	1 Stück
Garantie:	10 Jahre

Dazu empfehlen wir:

1 Stück	Ablaufgarnitur mit Bowden, Länge 800mm, Stopfen 72mm, Chrom (Bestellcode: 71852)
1 Stück	Montagestreifen selbstklebend für Badewannen, 3m (Bestellcode: 93400)
1 Stück	Stützfüße für Acryl Badewanne Polysan, 51,5cm, Paar (Bestellcode: PO60-60)
1 Stück	Siphon 6/4", DN40 (Bestellcode: 72693)
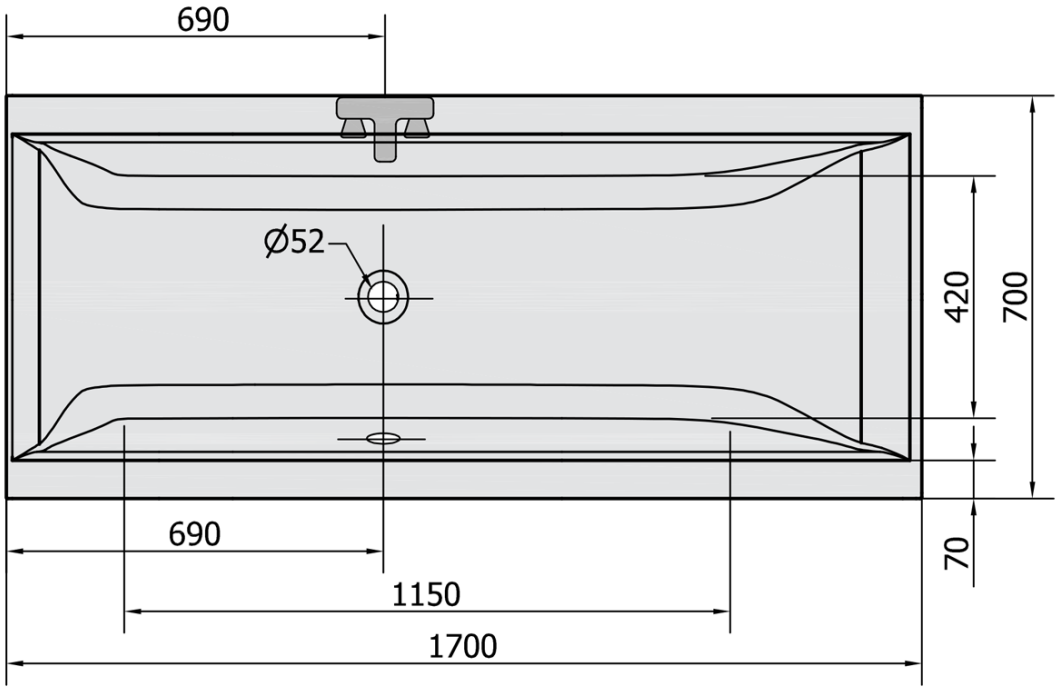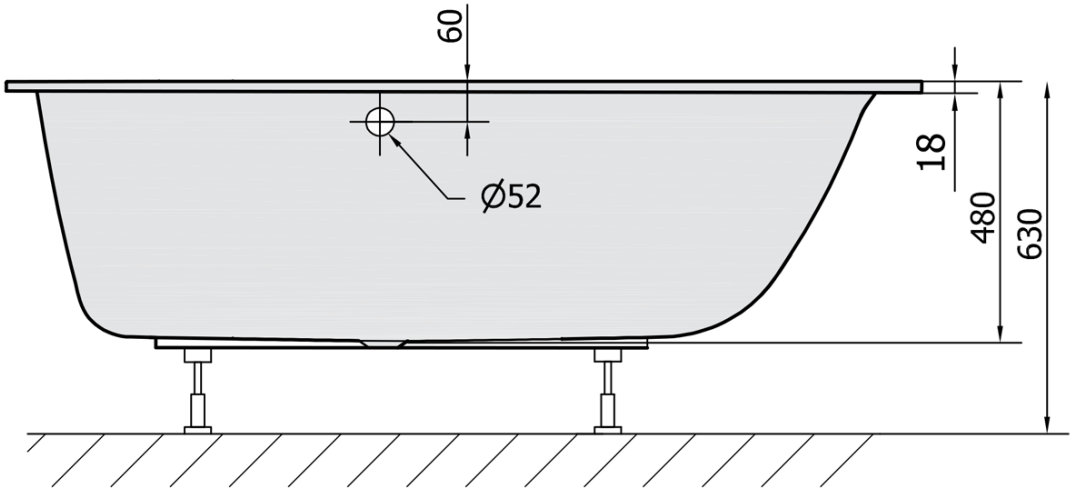
Technisches Arbeitsblatt