PUNO Sockel unter Waschbecken 400x820x360mm, Schwarz matt

Bestellcode: SKA570-2

Größe

Breite:	400 mm
Höhe:	820 mm
Tiefe:	360 mm

Eigenschaften

Farbe:	Schwarz
Material:	Stahl
Garantie:	2 Jahre
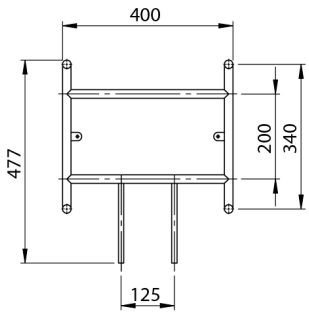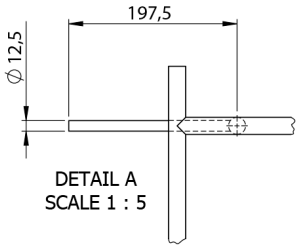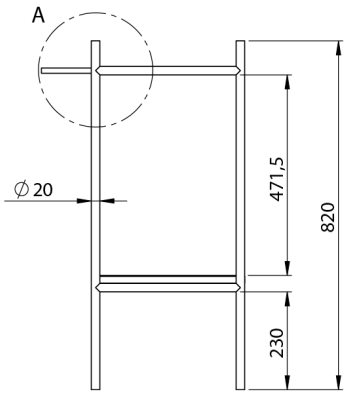
Technisches Arbeitsblatt