Einbau-Granitspüle mit Abtropffläche, 97x50cm, beige

Bestellcode: GR1612

Größe

Breite:	970 mm
Höhe:	215 mm
Tiefe:	500 mm

Eigenschaften

Farbe:	Beige
Material:	Granit
Garantie:	2 Jahre
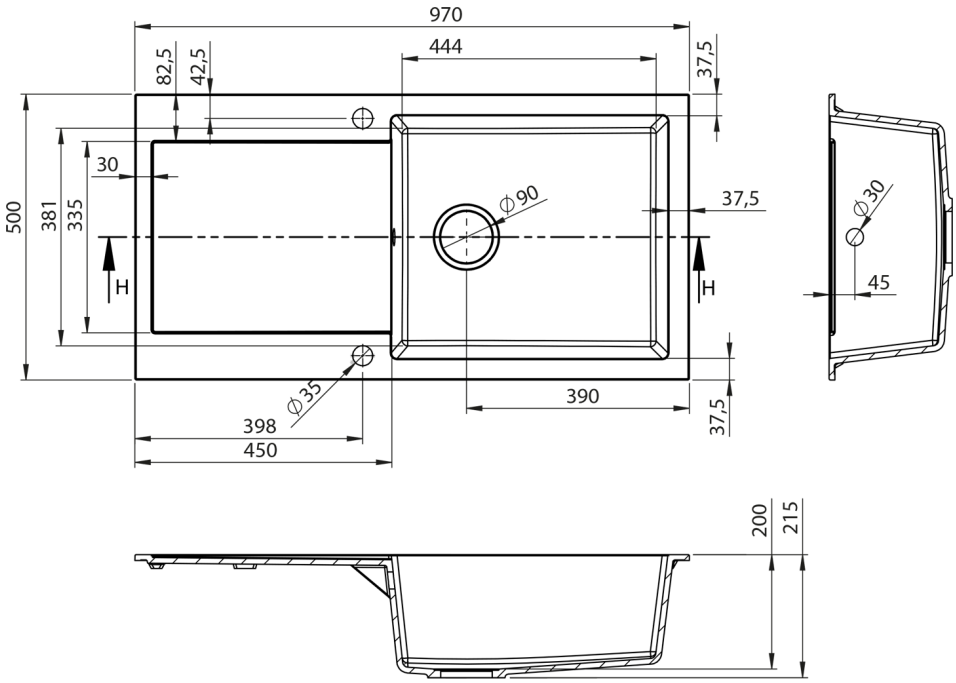
Technisches Arbeitsblatt