KERASAN

RETRO Kombi-WC, Abgang waagerecht, weiß-bronze

Bestellcode: WCSET12-RETRO-ZO

Größe

Breite:	450 mm
Höhe:	815 mm
Tiefe:	720 mm

Eigenschaften

Farbe:	Weiß
Material:	Keramik
Garantie:	2 Jahre
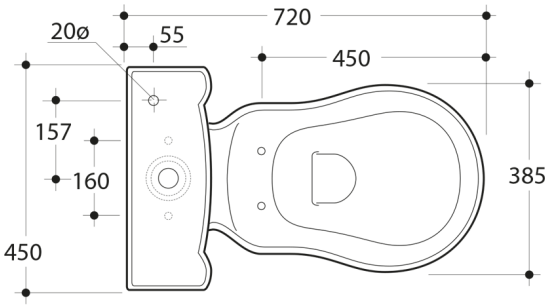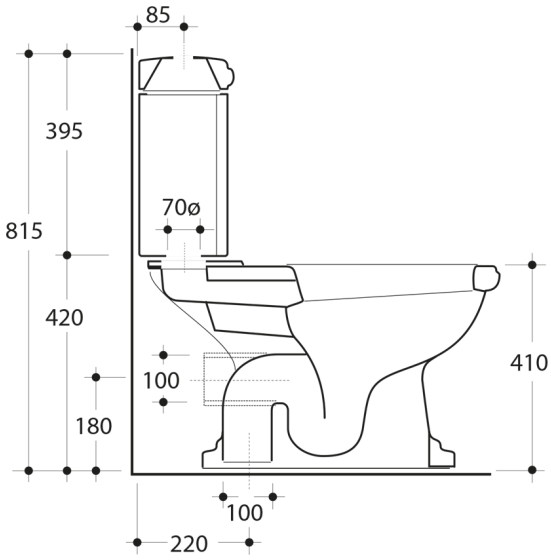
Technisches Arbeitsblatt