MINOR Waschbecken zum Aufsetzen, Gussmarmor, Durch. 26cm, Weiß

Bestellcode: MR260

Größe

Stopfen-Durchmesser:	260 mm
Breite:	260 mm
Höhe:	110 mm
Tiefe:	260 mm

Eigenschaften

Farbe:	Weiß
Material:	Gussmarmor
Garantie:	2 Jahre
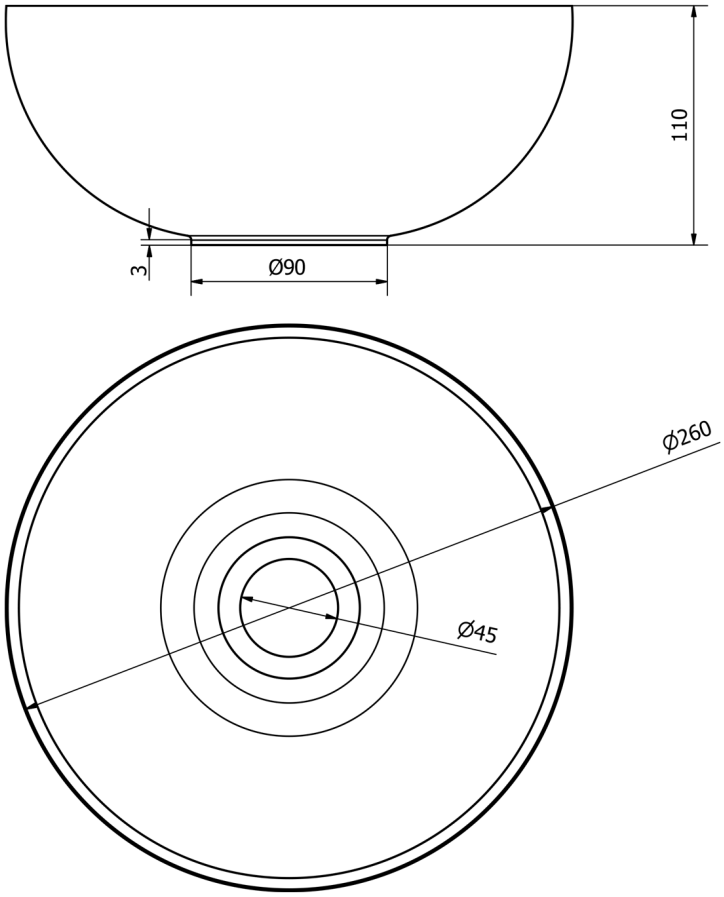
Technisches Arbeitsblatt