Halterung 305x160x32mm, Stahl verzinkt, 1 Stück

Bestellcode: 30386

Größe

Breite:	33 mm
Höhe:	155 mm
Tiefe:	300 mm

Eigenschaften

Farbe:	Chrom
Material:	Stahl
Garantie:	2 Jahre
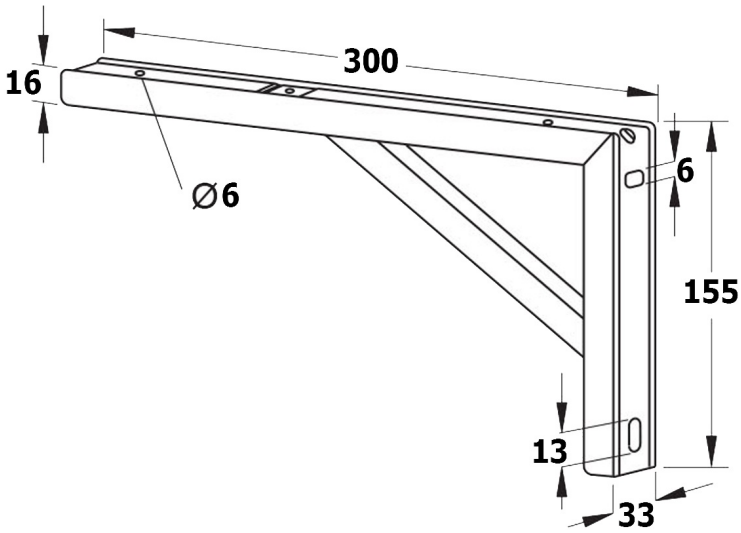
Technisches Arbeitsblatt