Edelstahl-Einbauspüle rund 51x18cm

Bestellcode: AQ051B

Größe

Stopfen-Durchmesser:	510 mm
Breite:	510 mm
Höhe:	180 mm
Tiefe:	510 mm

Eigenschaften

Farbe:	Edelstahl
Material:	Edelstahl
Garantie:	2 Jahre
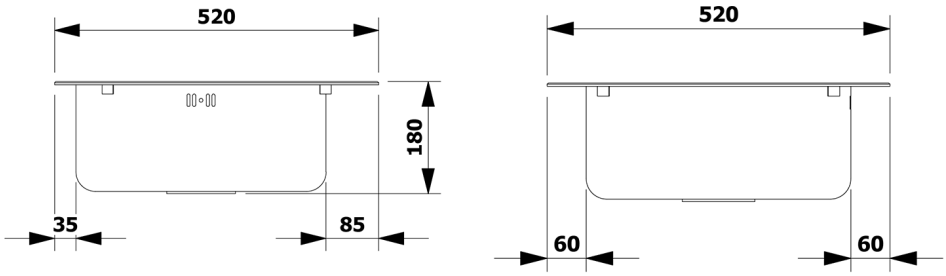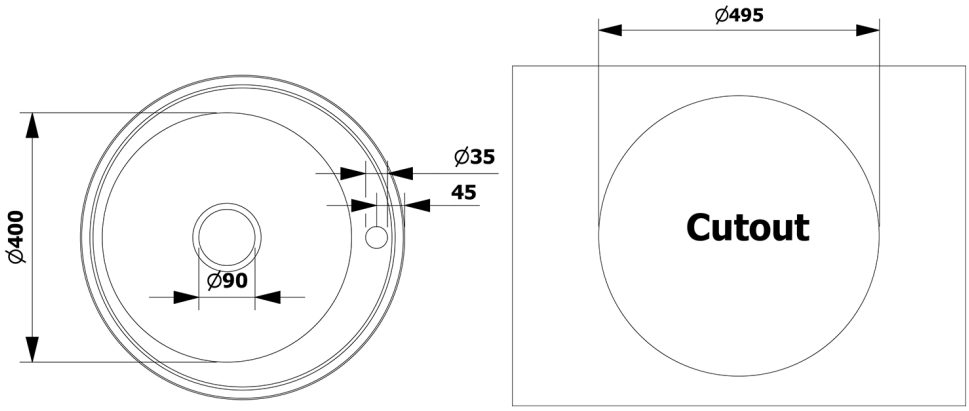
Technisches Arbeitsblatt