CHARLESTON Freistehende Badewanne 188x83x69cm, Füße weiß, weiß

Bestellcode: 38112

Grundinformation

Marke:	Polysan

Größe

Länge:	1880 mm
Breite:	830 mm
Höhe:	690 mm
Umfang:	210 l

Eigenschaften

Farbe:	Weiß / Füße weiß
Material:	Gelcoat
Form:	Retro
Installation:	Unabhängige
Ablauf-Durchmesser:	52 mm
Das Paket enthält nicht:	Ablaufgarnitur
Gewicht / Stück:	51.72 kg
Verpackung:	1 Stück
Garantie:	2 Jahre

Dazu empfehlen wir:

1 Stück CHARLESTON Ablaufgarnitur für Außeninstallation, mit Kette, inkl. Siphon, Chrom (Bestellcode: 71687)
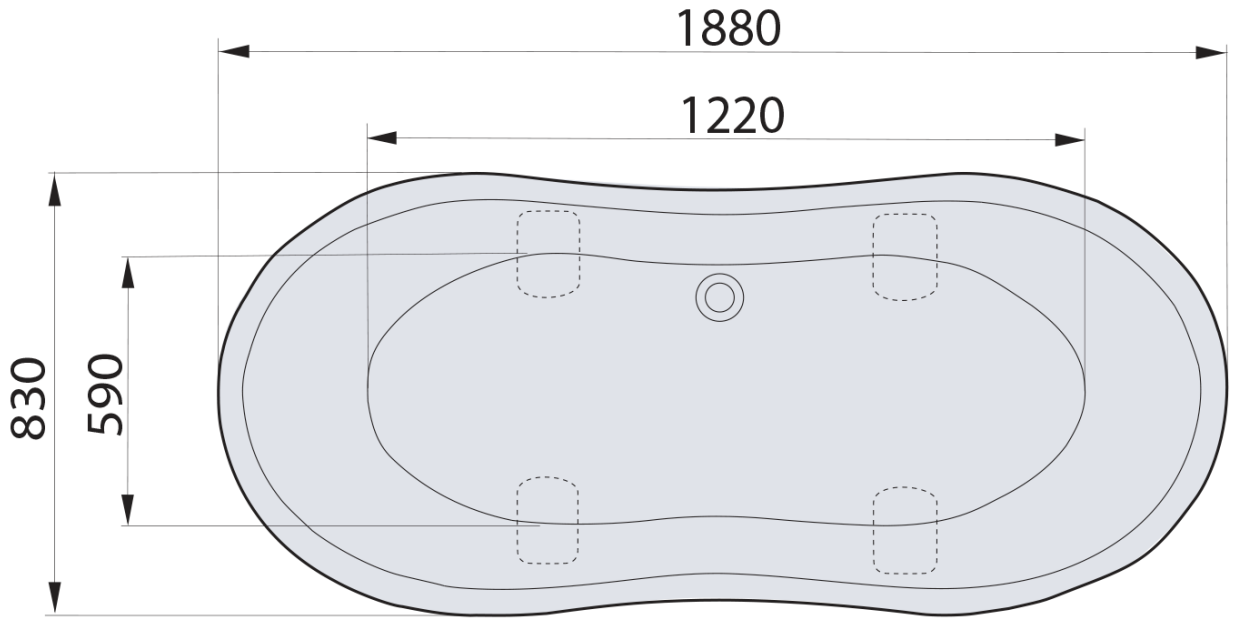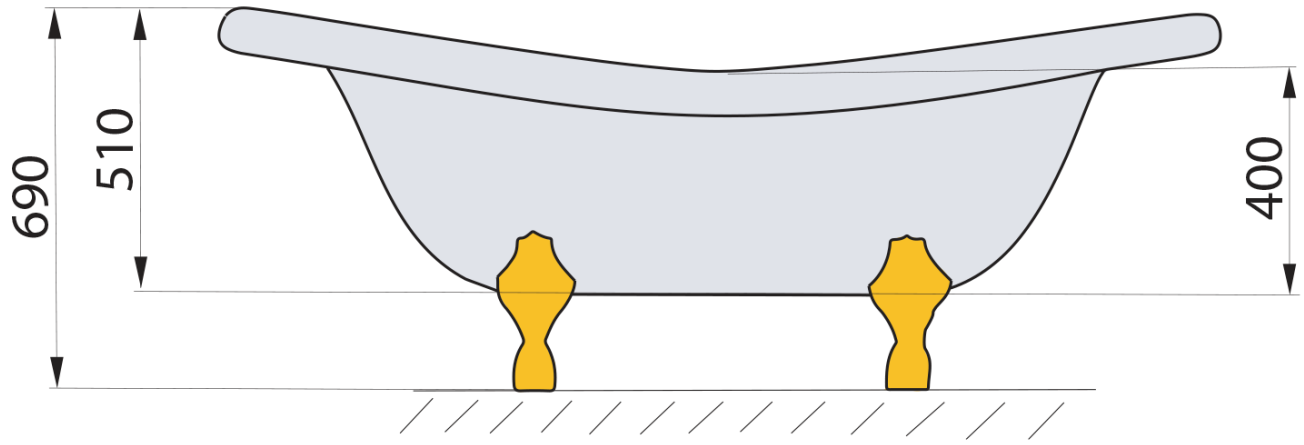
Technisches Arbeitsblatt