GRACE Duschpaneel 220x1450mm, Edelstahl mat

Bestellcode:	WN326

Grundinformation

Marke:	Sapho

Größe

Breite:	220 mm
Höhe:	1450 mm
Tiefe:	490 mm

Eigenschaften

Farbe:	Edelstahl
Material:	Edelstahl
Installation:	Wand
Steuerungsart:	Progressive Kartusche
Ausstattung:	AntiCalc
Durchfluss (3 bar): Handbrause:	9 l/min
Durchfluss (3 bar): Kopfbrause:	12 l/min
Durchfluss (3 bar): Seitendüsen:	12 l/min
Gewicht / Stück:	12.0 kg
Verpackung:	1 Stück
Garantie:	2 Jahre

Ersatzteile

Umsteller für Duschpaneel (Bestellcode: NDWN326P)
Wandhalterungen für WN326 (Bestellcode: NDWN326U)
Progressiv-Kartusche, 35 mm (WN326) (Bestellcode: NDWN326K)
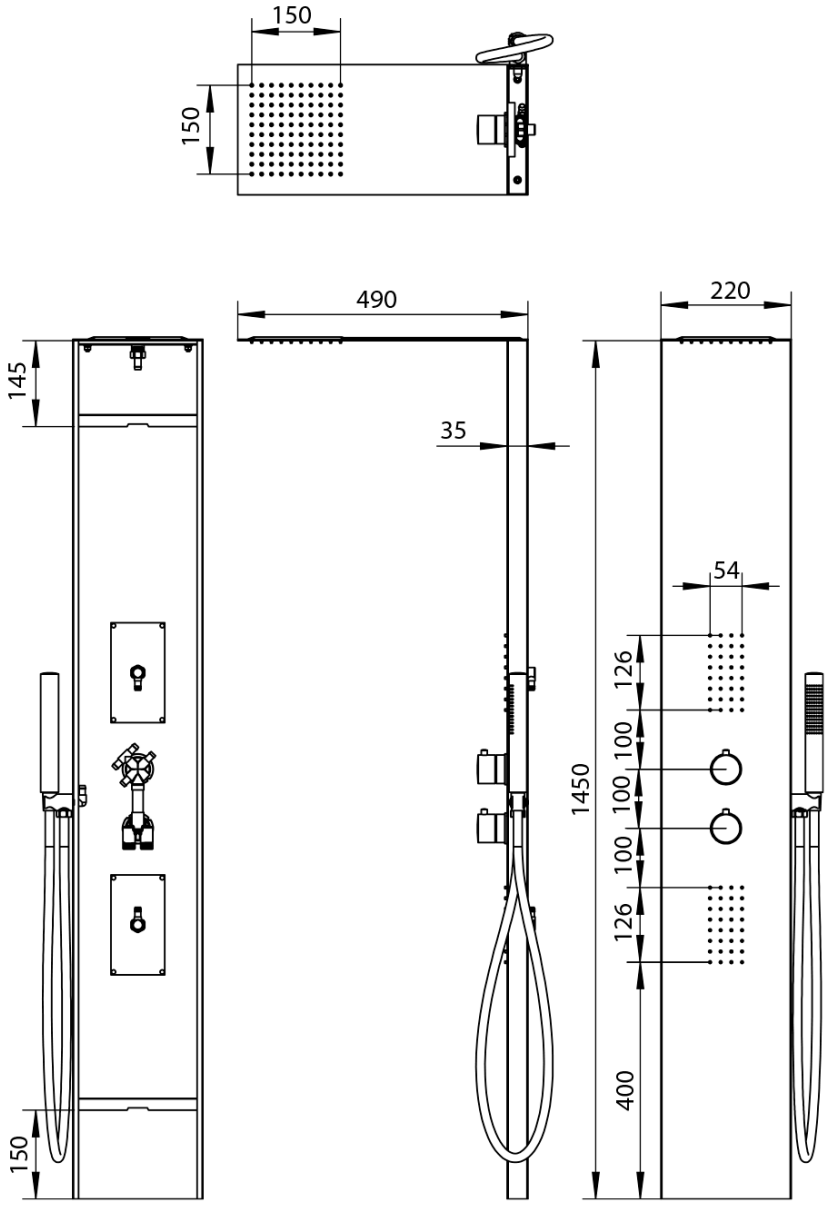
Technisches Arbeitsblatt