VIVA D Acryl-Badewanne wandstehende 175x80x47cm, weiß

Bestellcode: 89119

Grundinformation

Marke:	Polysan

Größe

Länge:	1750 mm
Breite:	800 mm
Höhe:	470 mm
Umfang:	235 l

Eigenschaften

Farbe:	Weiß
Verschiedene Farboptionen:	Laut Muster
Material:	Acrylic
Form:	Wand
Installation:	Integrierte zum ummauern
Ablauf-Durchmesser:	52 mm
Eigenschaften:	Umkehrbar, Kantenhöhe 40 mm (Standard)
Das Paket enthält nicht:	Siphon, Ablaufgarnitur
Gewicht / Stück:	23.71 kg
Verpackung:	1 Stück
Garantie:	10 Jahre

Dazu empfehlen wir:

1 Stück	Ablaufgarnitur mit Bowden, Länge 800mm, Stopfen 72mm, Chrom (Bestellcode: 71852)
1 Stück	Stützfüße für Acryl Badewanne Polysan, 51,5cm, Paar (Bestellcode: PO60-60)
1 Stück	Montagestreifen selbstklebend für Badewannen, 3m (Bestellcode: 93400)
1 Stück	Siphon 6/4", DN40 (Bestellcode: 72693)

VIVA D Acryl-Badewanne wandstehende 175x80x47cm, weiß

Technisches Arbeitsblatt

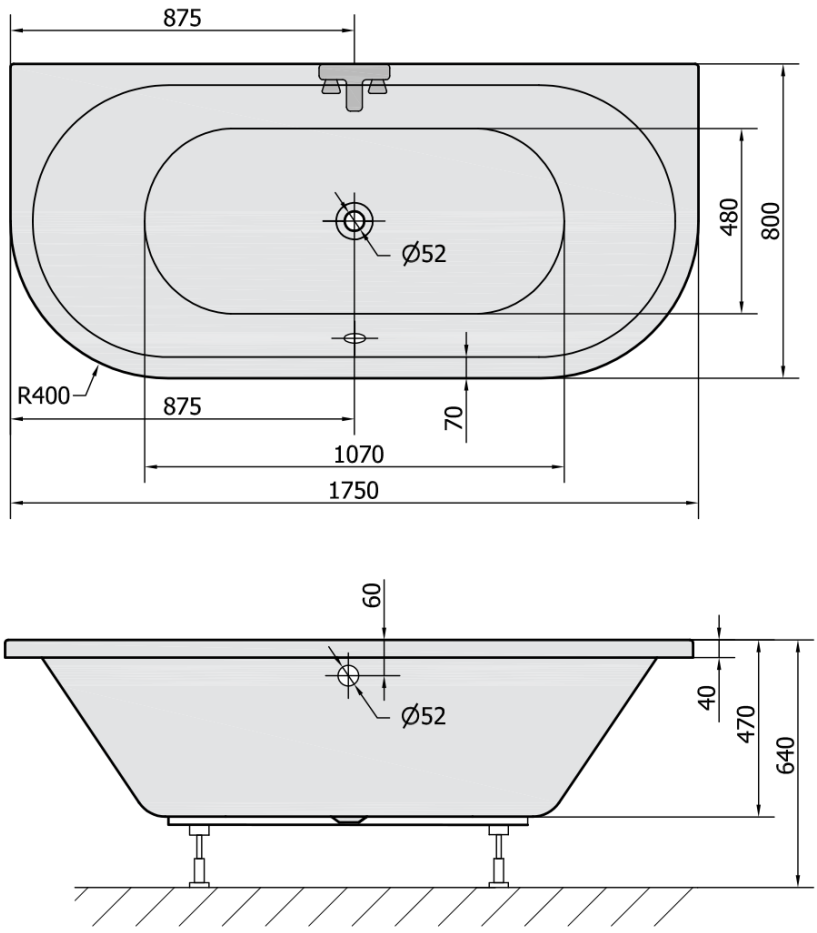

UBC s.r.o., Mělnická 87, 250 65 Líbeznice
telefon: +420 283 090 704 e-mail: info@ubc-group.cz web: www.ubc-group.cz