CHIQUITA R asymmetrische Badewanne 170x100x45cm, weiß

Bestellcode: 92619

Grundinformation

Marke:	Polysan

Größe

Länge:	1700 mm
Breite:	1000 mm
Höhe:	450 mm
Umfang:	250 l

Eigenschaften

Farbe:	Weiß
Verschiedene Farboptionen:	Laut Muster
Material:	Acrylic
Form:	Asymmetrisch
Installation:	Integrierte zum ummauern
Ablauf-Durchmesser:	52 mm
Eigenschaften:	Kantenhöhe 40 mm (Standard)
Das Paket enthält nicht:	Ablaufgarnitur
Gewicht / Stück:	27.56 kg
Verpackung:	1 Stück
Garantie:	10 Jahre

Dazu empfehlen wir:

1 Stück	CHIQUITA R Eckschürze 56cm, rechts, weiß (Bestellcode: 92819)
1 Stück	Montagestreifen selbstklebend für Badewannen, 3m (Bestellcode: 93400)
1 Stück	Siphon 6/4", DN40 (Bestellcode: 72693)
1 Stück	Stützfüße für Acryl Badewanne Polysan, 51,5cm, Paar (Bestellcode: PO60-60)

Technisches Arbeitsblatt

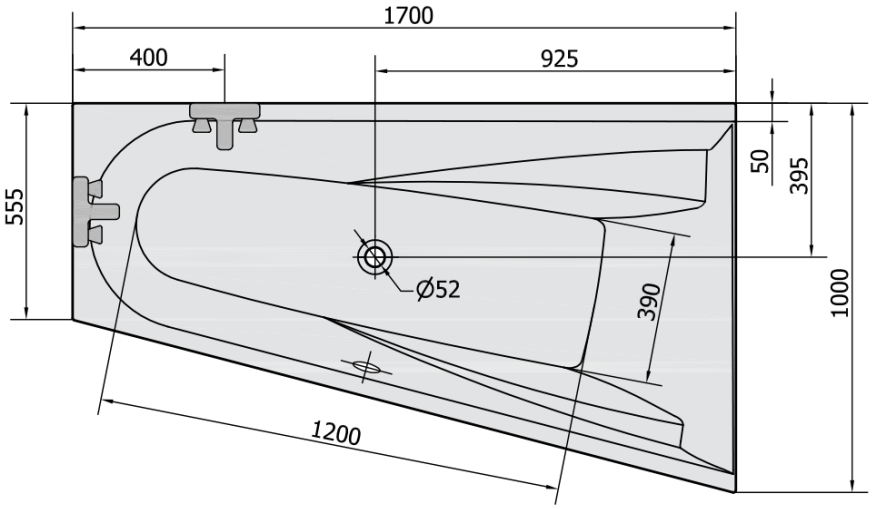

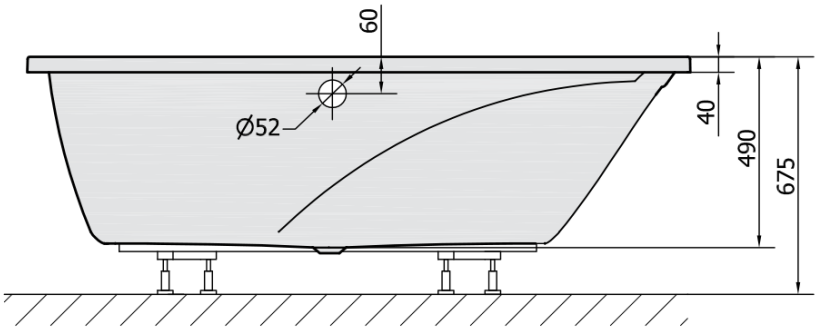

VOLUME 250L