Ersatz-Thermostatkartusche

Bestellcode: KU474

Eigenschaften
Garantie: 2 Jahre
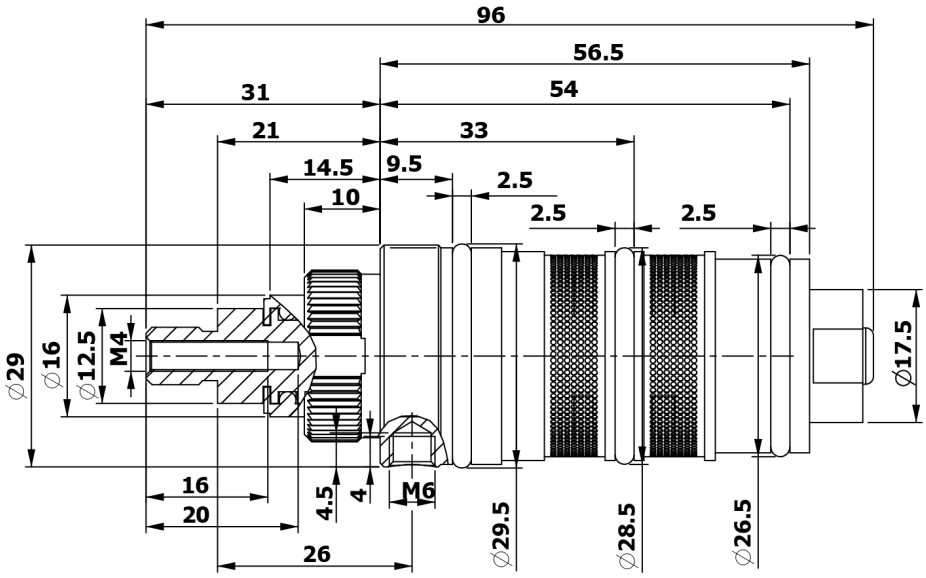
Technisches Arbeitsblatt