MARLENE SLIM Rechteckwanne 170x80x48cm, weiss

Bestellcode: 72403S

Grundinformation

Marke:	Polysan

Größe

Länge:	1700 mm
Breite:	800 mm
Höhe:	480 mm
Umfang:	313 l

Eigenschaften

Farbe:	Weiß
Material:	Acrylic
Form:	Rechteckig
Installation:	Integrierte zum ummauern
Ablauf-Durchmesser:	52 mm
Eigenschaften:	Kantenhöhe 18 mm (SLIM)
Das Paket enthält nicht:	Siphon, Ablaufgarnitur
Gewicht / Stück:	27.3 kg
Verpackung:	1 Stück
Garantie:	10 Jahre

Dazu empfehlen wir:

1 Stück Stützfüße für Acryl Badewanne Polysan, 51,5cm, Paar (Bestellcode: PO60-60)
1 Stück Ablaufgarnitur mit Bowden, Länge 800mm, Stopfen 72mm, Chrom (Bestellcode: 71852)

Ersatzteile

MARLENE Ablaufabdeckung, weiß (Bestellcode: NDVAN0054)
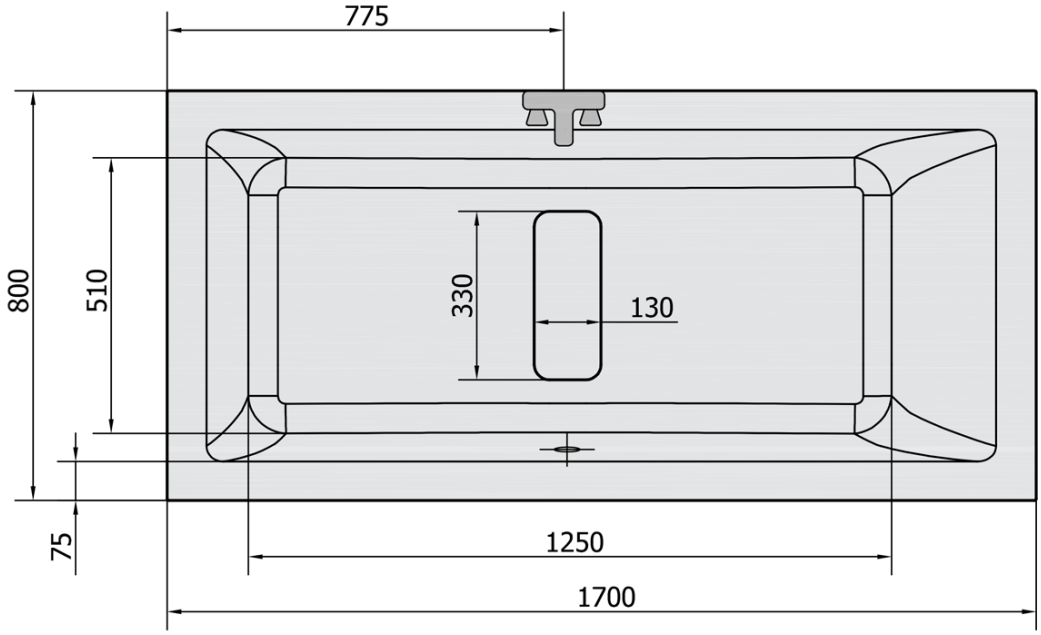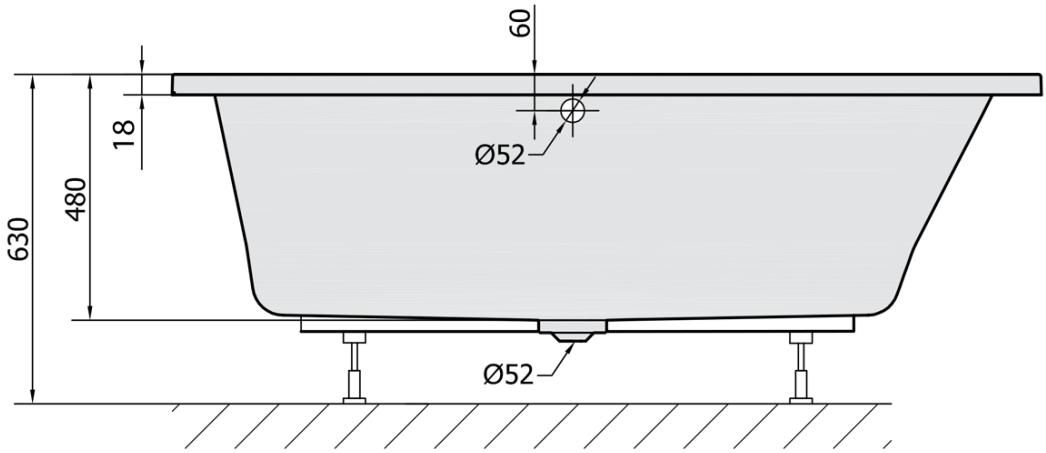
Technisches Arbeitsblatt