FORTIS LINE Seitenwand, 800mm, Klarglas

Bestellcode: FL3580

Grundinformation

Marke:	Polysan
Serie:	FORTIS LINE

Größe

Breite:	800 mm
Höhe:	2000 mm

Eigenschaften

Farbenprofil:	Chrom - Poliertem Aluminium
Form:	Feste Wand zur Duschtür
Glasfarbe:	Klarglas
Glasbehandlung:	Antidrop
Glasdicke:	8 mm
Gewicht / Stück:	35.0 kg
Verpackung:	1 Stück
Garantie:	2 Jahre

Technisches Arbeitsblatt

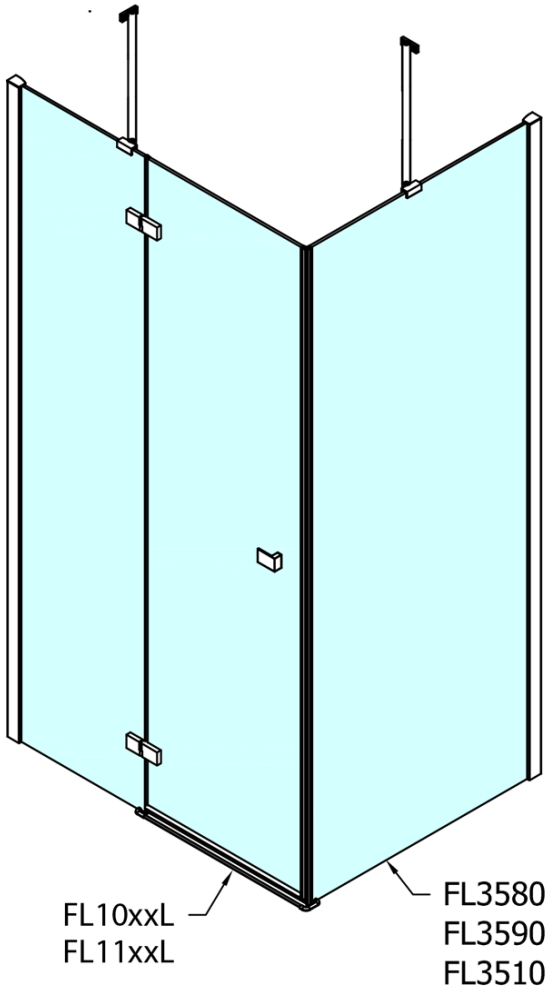

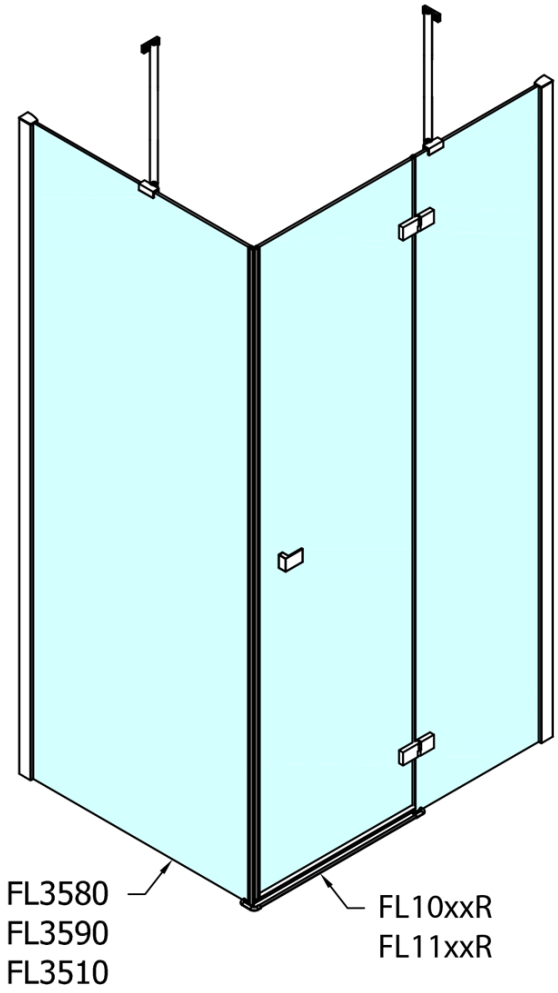

FORTIS LINE Seitenwand, 800mm, Klarglas

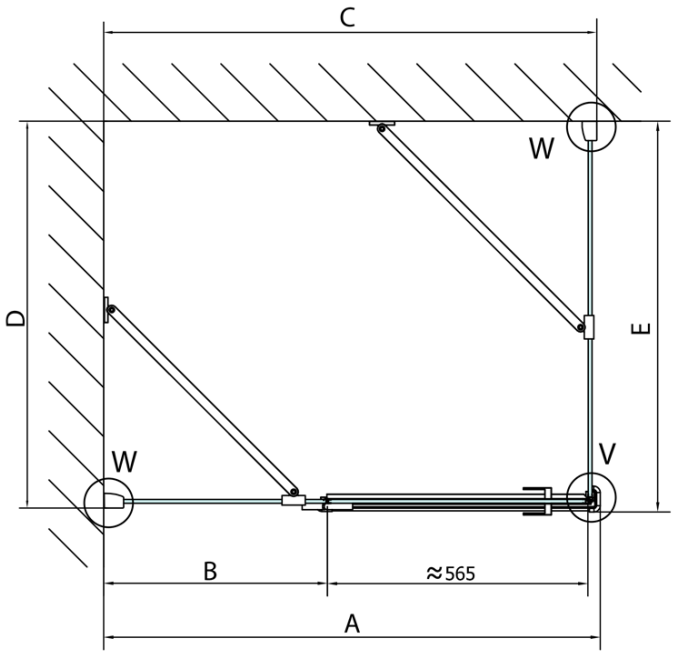

Dveře	A (mm)	B (mm)	C (mm)
FL1080	785-801	≈200	779-795
FL1090	885-901	≈300	879-895
FL1010	985-1001	≈400	979-995
FL1011	1085-1101	≈500	1079-1095
FL1012	1185-1201	≈600	1179-1195
FL1113	1285-1301	≈700	1279-1295
FL1114	1385-1401	≈800	1379-1395
FL1115	1485-1501	≈900	1479-1495
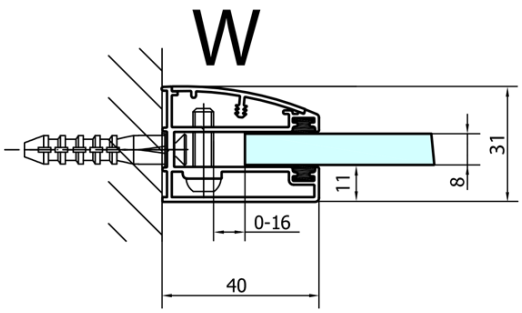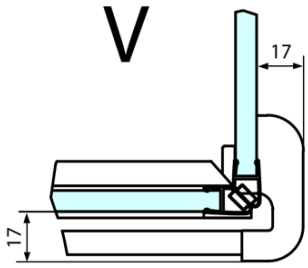
Boční stěna	E	D
FL3580	785-801	779-795
FL3590	885-901	879-895
FL3510	985-1001	979-995