DUO Rechteckwanne mit Rahmengestell 200x120x45cm, weiß

Bestellcode: 16211

Grundinformation

Marke:	Polysan

Größe

Länge:	2000 mm
Breite:	1200 mm
Höhe:	450 mm
Umfang:	355 l

Eigenschaften

Farbe:	Weiß
Material:	Acrylic
Form:	Rechteckig
Installation:	Integrierte zum ummauern
Ablauf-Durchmesser:	52 mm
Eigenschaften:	Umkehrbar, Kantenhöhe 40 mm (Standard)
Das Paket enthält nicht:	Siphon, Ablaufgarnitur
Gewicht / Stück:	39.49 kg
Verpackung:	1 Stück
Garantie:	2 Jahre

Dazu empfehlen wir:

1 Stück Ablaufgarnitur mit Bowden, Länge 800mm, Stopfen 72mm, Chrom (Bestellcode: 71852)
1 Stück Montagestreifen selbstklebend für Badewannen, 3m (Bestellcode: 93400)

Technisches Arbeitsblatt

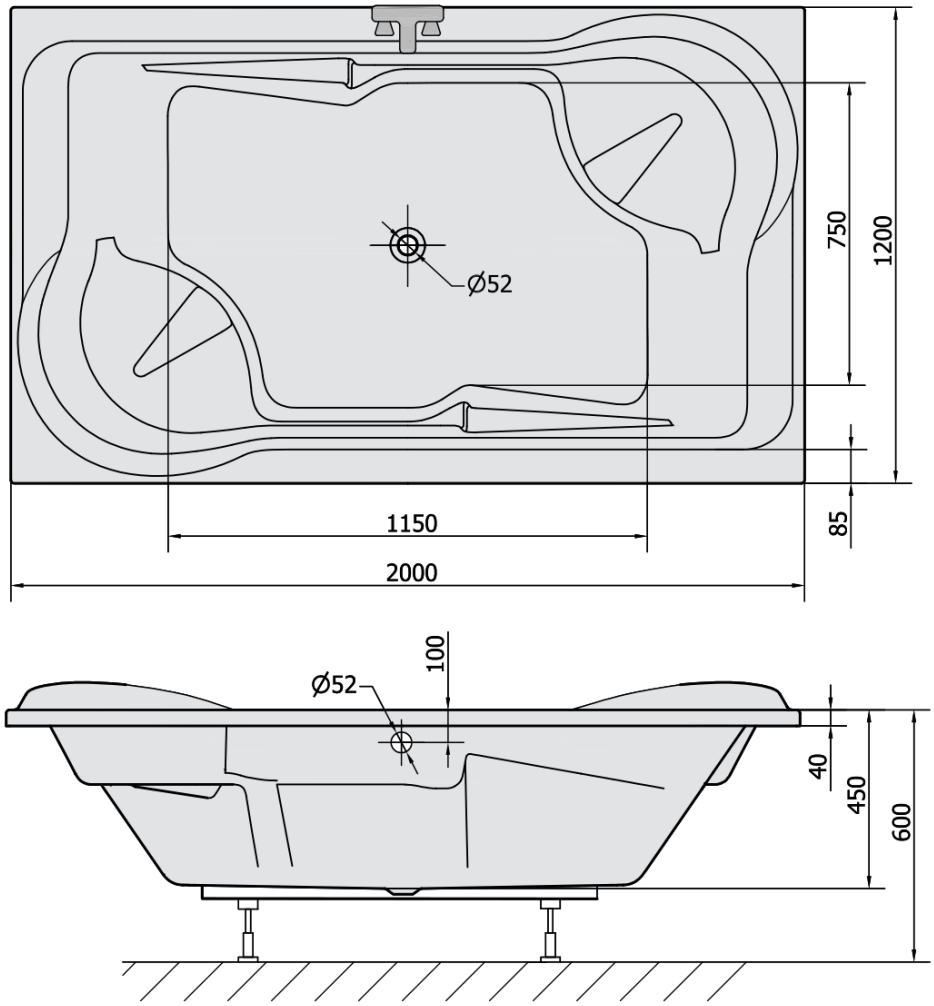

VOLUME 355L