PAGODA Wandbadewanne aus Gussmarmor 170x85x58cm, Weiß

Bestellcode: 72976

Grundinformation

Marke:	Polysan

Größe

Länge:	1700 mm
Breite:	850 mm
Höhe:	580 mm
Umfang:	351 l

Eigenschaften

Farbe:	Weiß
Material:	Gussmarmor
Form:	Wand
Installation:	Unabhängige
Ablauf-Durchmesser:	52 mm
Gewicht / Stück:	240.0 kg
Verpackung:	1 Stück
Garantie:	2 Jahre

Dazu empfehlen wir:

1 Stück MARBLE Ablaufgarnitur mit Bowden, Länge 800mm, weiss (Bestellcode: 11042.10)
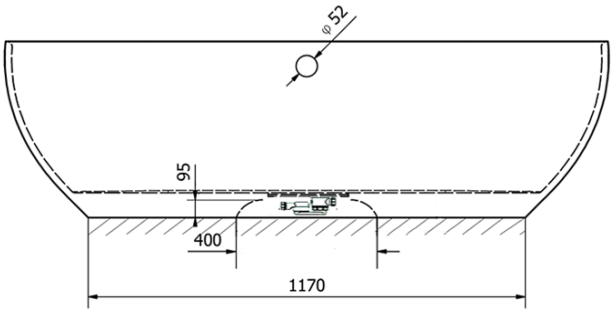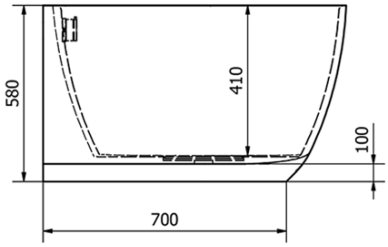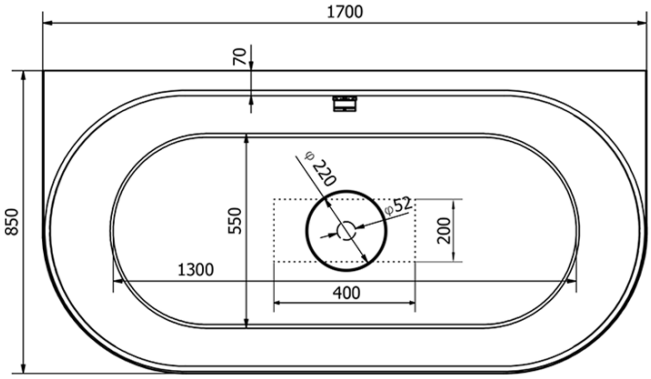
Technisches Arbeitsblatt