ETELA Keramik-Waschtisch 50x37 cm, inkl. Keramik Ablaufgarnitur

Bestellcode: EL050

Größe
Breite: 500 mm
Tiefe: 370 mm

Eigenschaften
Farbe: Weiß
Material: Keramik
Garantie: 2 Jahre
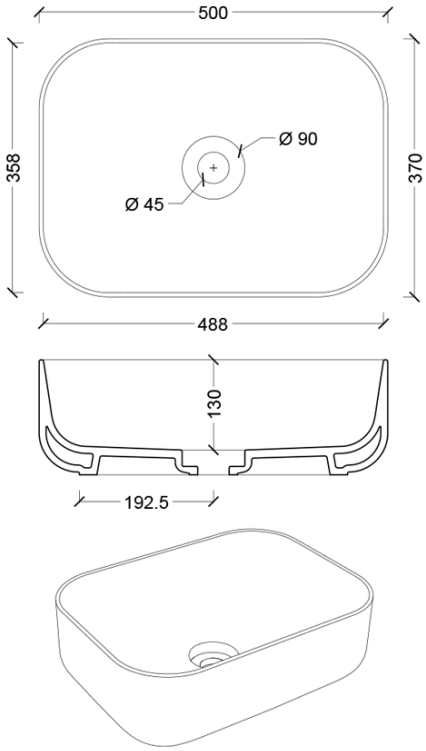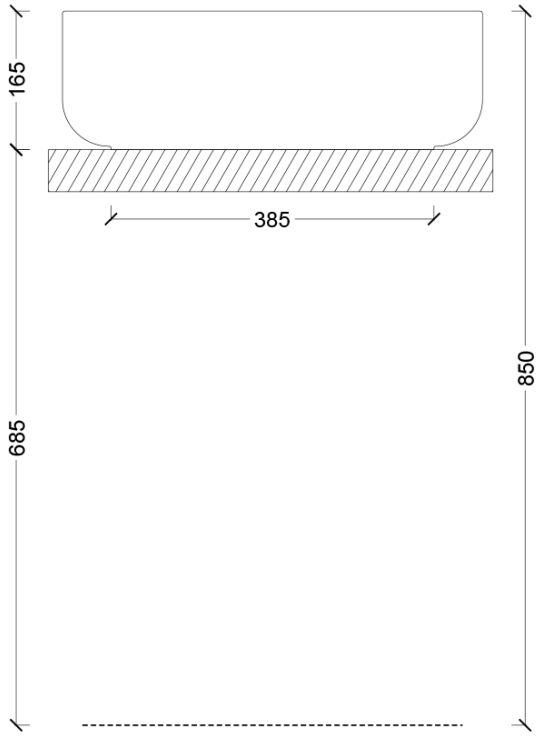
Technisches Arbeitsblatt