SIMONA Eckwanne 150x150x45cm, weiß

Bestellcode: 94111

Grundinformation

Marke:	Polysan

Größe

Länge:	1500 mm
Breite:	1500 mm
Höhe:	440 mm
Umfang:	300 l

Eigenschaften

Farbe:	Weiß
Verschiedene Farboptionen:	Laut Muster
Material:	Acrylic
Form:	Eckig
Installation:	Integrierte zum ummauern
Ablauf-Durchmesser:	52 mm
Eigenschaften:	Umkehrbar, Kantenhöhe 40 mm (Standard)
Das Paket enthält nicht:	Siphon, Ablaufgarnitur
Gewicht / Stück:	36.32 kg
Verpackung:	1 Stück
Garantie:	10 Jahre

Dazu empfehlen wir:

1 Stück	Montagestreifen selbstklebend für Badewannen, 3m (Bestellcode: 93400)
1 Stück	Stützfüße für Acryl Badewanne Polysan, 74,5cm, Paar (Bestellcode: PO80-80)
1 Stück	SIMONA 150 Frontschürze, weiß (Bestellcode: 94312)
1 Stück	Ablaufgarnitur mit Bowden, Länge 600mm, Stopfen 72mm, Chrom (Bestellcode: 71850)
1 Stück	Siphon 6/4", Höhe 42mm, DN40 (Bestellcode: 71712)
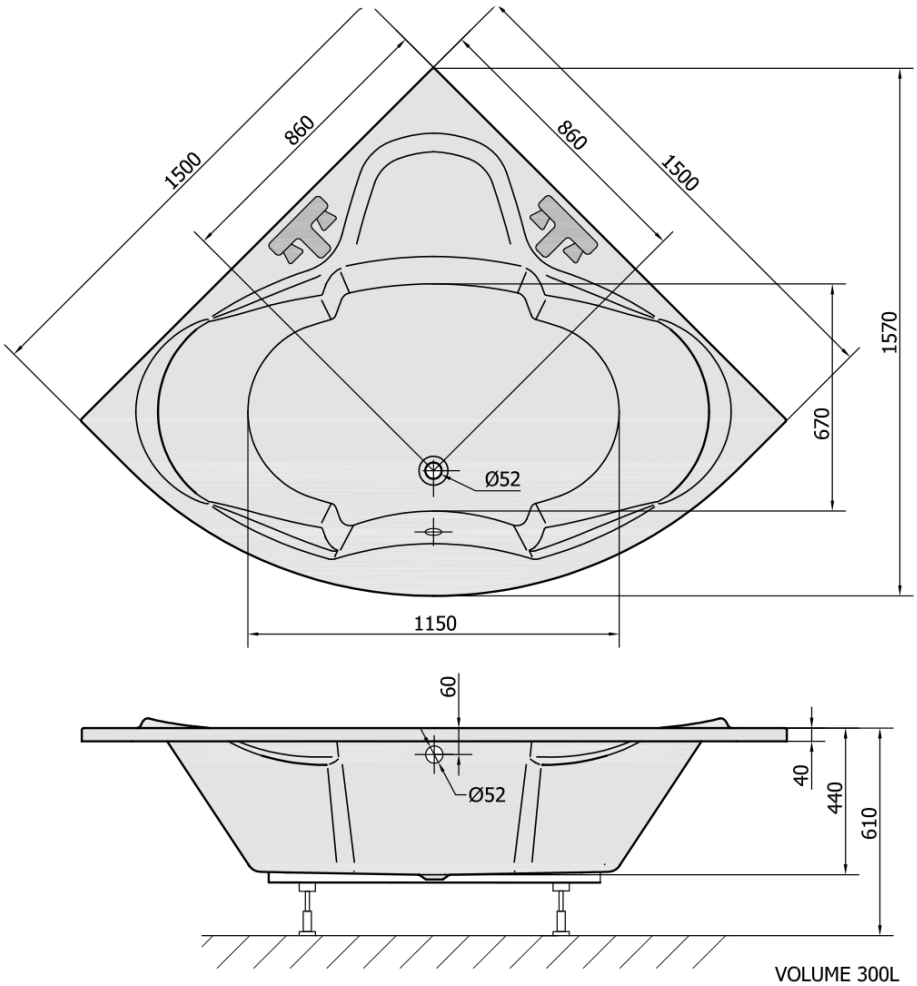
Technisches Arbeitsblatt