EDERA Eckwanne 152x152x54cm, weiß

Bestellcode:	91111

Grundinformation

Marke:	Polysan

Größe

Länge:	1520 mm
Breite:	1520 mm
Höhe:	540 mm
Umfang:	370 l

Eigenschaften

Farbe:	Weiß
Verschiedene Farboptionen:	Laut Muster
Material:	Acrylic
Form:	Eckig
Installation:	Integrierte zum ummauern
Ablauf-Durchmesser:	52 mm
Eigenschaften:	Kantenhöhe 40 mm (Standard)
Das Paket enthält nicht:	Siphon, Ablaufgarnitur
Gewicht / Stück:	44.95 kg
Verpackung:	1 Stück
Garantie:	10 Jahre

Dazu empfehlen wir:

1 Stück	Siphon 6/4", Höhe 42mm, DN40 (Bestellcode: 71712)
1 Stück	Ablaufgarnitur mit Bowden, Länge 800mm, Stopfen 72mm, Chrom (Bestellcode: 71852)
1 Stück	Montagestreifen selbstklebend für Badewannen, 3m (Bestellcode: 93400)
1 Stück	Stützfüße für Acryl Badewanne Polysan, 51,5-89cm, Paar (Bestellcode: PO60-100)
1 Stück	EDERA Frontschürze 63cm, weiß (Bestellcode: 91312)

Technisches Arbeitsblatt

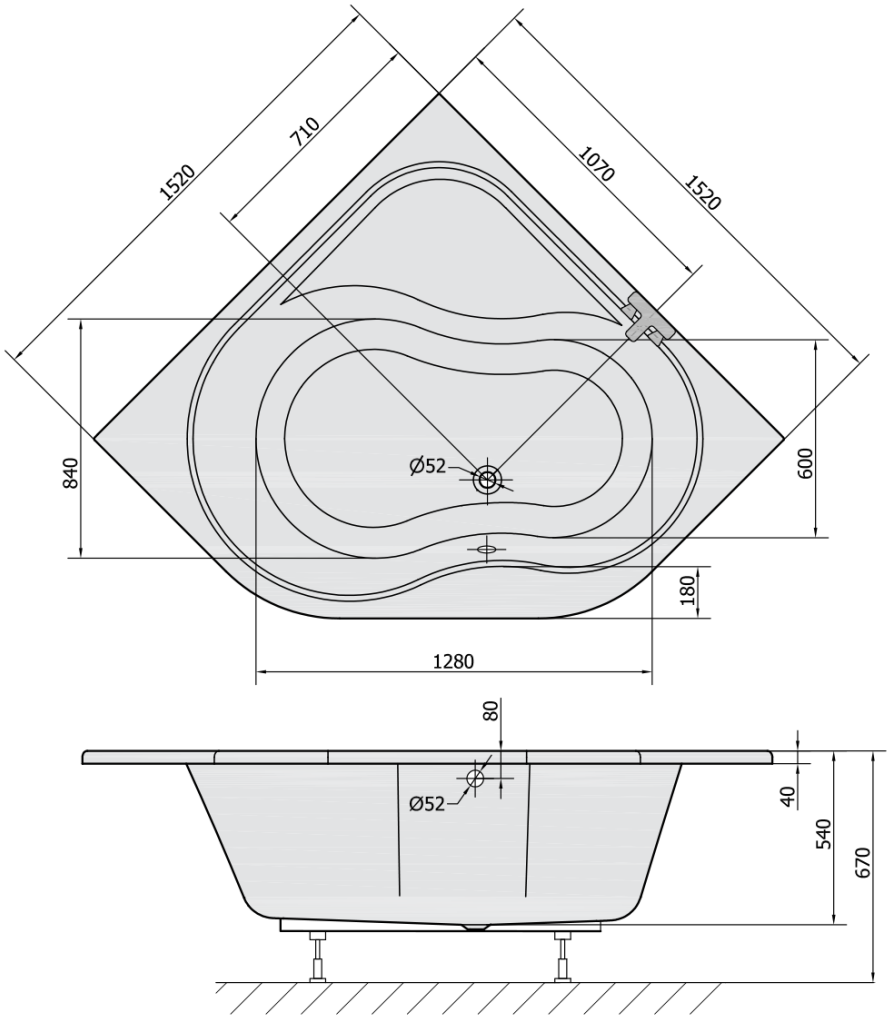

VOLUME 370L