FOXTROT Freistehende Badewanne 170x75x64cm, Füße bronze, schwarz/weiß

Bestellcode: 72963

Grundinformation

Marke:	Polysan

Größe

Länge:	1700 mm
Breite:	750 mm
Höhe:	640 mm
Umfang:	175 l

Eigenschaften

Farbe:	Weiß-Schwarz/Füße bronze
Material:	Gelcoat
Form:	Retro
Installation:	Unabhängige
Ablauf-Durchmesser:	52 mm
Das Paket enthält nicht:	Ablaufgarnitur
Gewicht / Stück:	38.08 kg
Verpackung:	1 Stück
Garantie:	2 Jahre

Dazu empfehlen wir:

1 Stück CHARLESTON Ablaufgarnitur für Außeninstallation, mit Kette, inkl. Siphon, bronze (Bestellcode: 71688)

FOXTROT Freistehende Badewanne 170x75x64cm, Füße bronze, schwarz/weiß

Technisches Arbeitsblatt

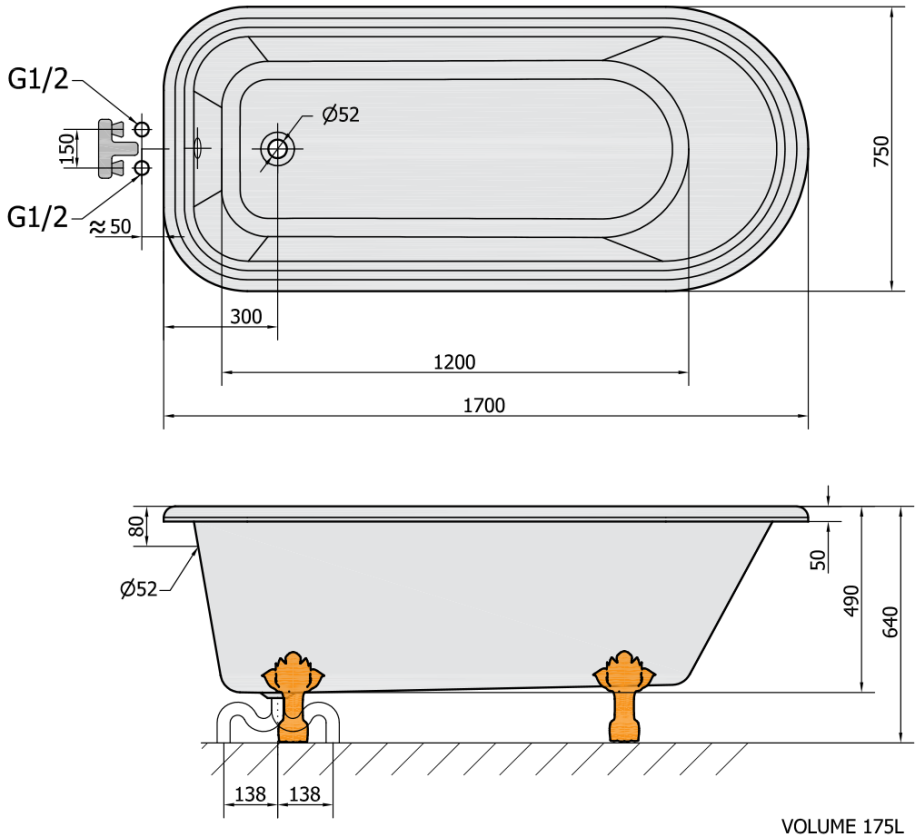

UBC s.r.o., Mělnická 87, 250 65 Líbeznice
telefon: +420 283 090 704 e-mail: info@ubc-group.cz web: www.ubc-group.cz