KVADRA Badewanne mit Rahmengestell 170x80x47cm, weiß

Bestellcode:	18711

Grundinformation

Marke:	Polysan

Größe

Länge:	1700 mm
Breite:	800 mm
Höhe:	470 mm
Umfang:	250 l

Eigenschaften

Farbe:	Weiß
Verschiedene Farboptionen:	Laut Muster
Material:	Acrylic
Form:	Rechteckig
Installation:	Integrierte zum ummauern
Ablauf-Durchmesser:	52 mm
Eigenschaften:	Umkehrbar, Kantenhöhe 40 mm (Standard)
Das Paket enthält:	Metall-Stützrahmen
Das Paket enthält nicht:	Siphon, Ablaufgarnitur
Gewicht / Stück:	27.5 kg
Verpackung:	1 Stück
Garantie:	10 Jahre
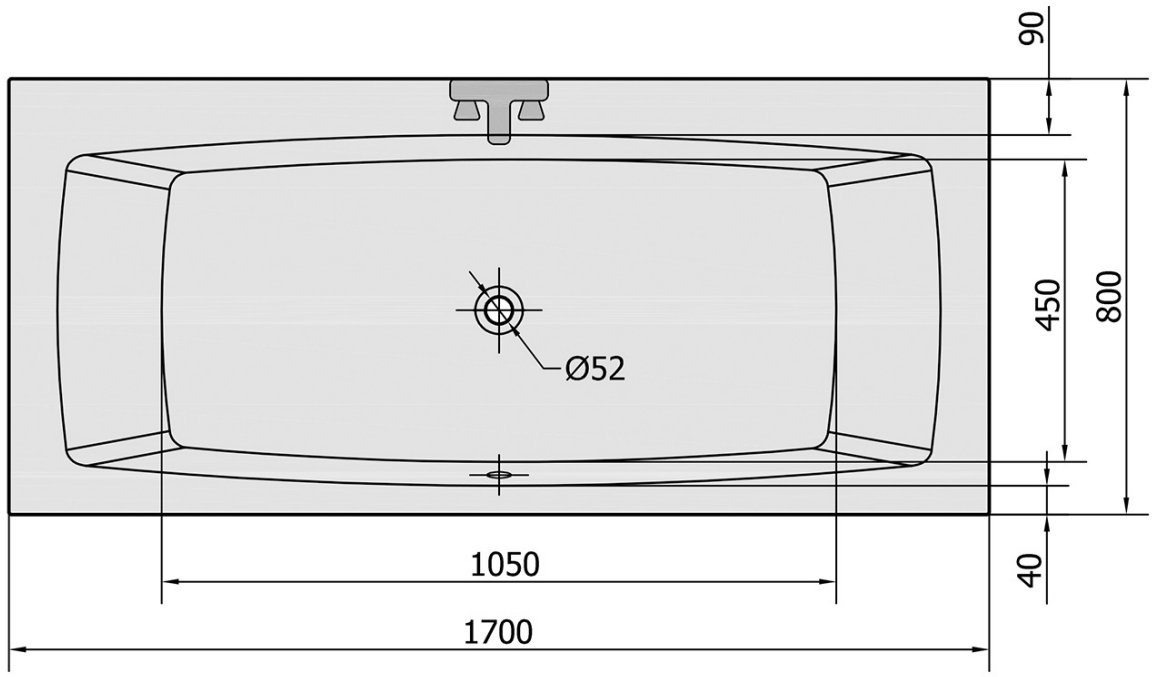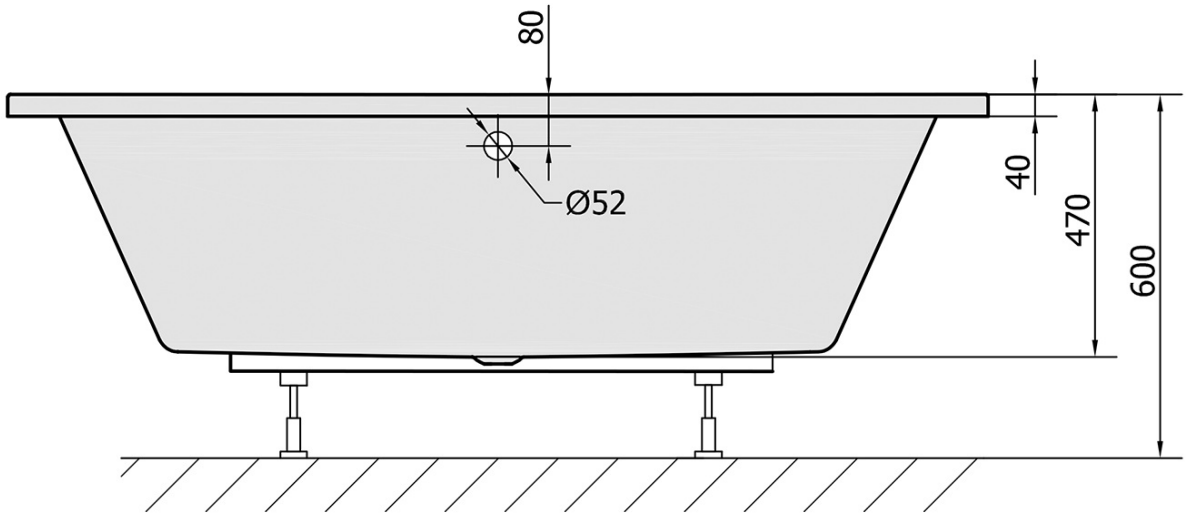
Technisches Arbeitsblatt