RIONI Badewannenfaltwand, B. 710mm, silber, Klarglas

Bestellcode: 72915

Grundinformation

Marke:	Polysan

Größe

Breite:	710 mm
Höhe:	1400 mm

Eigenschaften

Farbenprofil:	Chrom - Poliertem Aluminium
Öffnungsarten:	Voll klappbar
Glasfarbe:	Klarglas
Glasdicke:	4 mm
Eigenschaften:	Pneumatischer Hub
Gewicht / Stück:	15.23 kg
Verpackung:	1 Stück
Garantie:	2 Jahre

RIONI Badewannenfaltwand, B. 710mm, silber, Klarglas

Technisches Arbeitsblatt

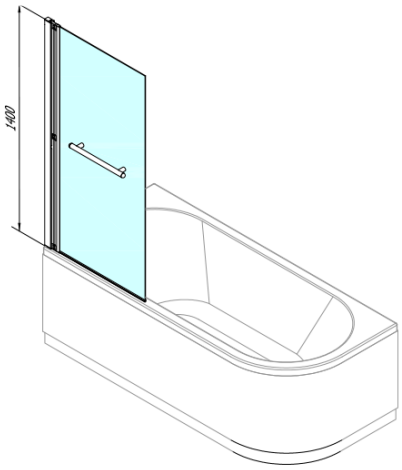

72915L

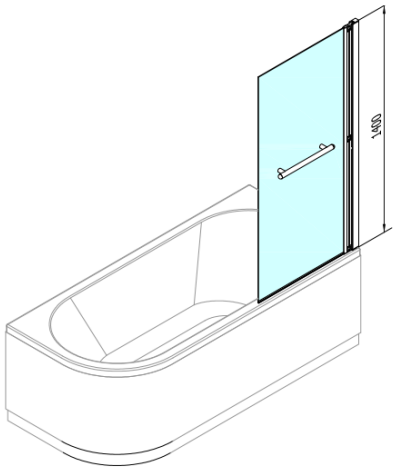
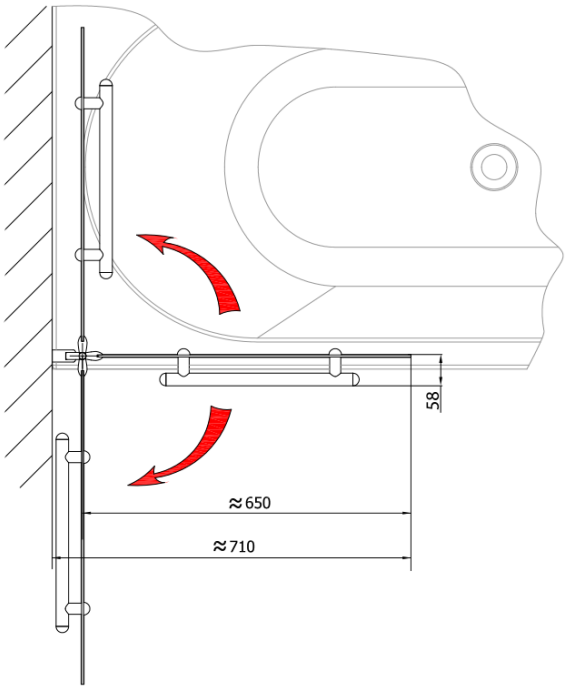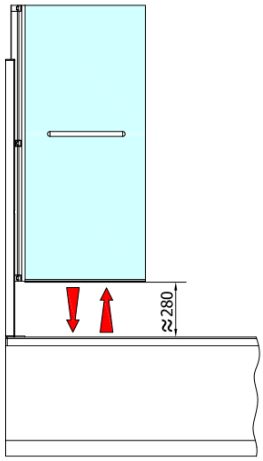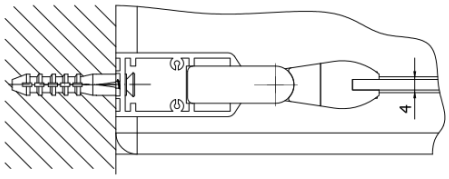
72915R