LATUS Küchenamatur, flächer Auslauf, Chrom

Bestellcode: 1102-15

Grundinformation

Marke:	Sapho
Serie:	LATUS

Größe

Höhe:	310 mm
Tiefe:	220 mm

Eigenschaften

Farbe:	Chrom
Material:	Messing
Form:	Eckig
Installation:	Zum Stellen
Steuerungsart:	Hebel
Kartusche-Durchmesser:	35 mm
Auslaufshöhe:	285 mm
Ausstattung:	Drehbarer Wasserauslauf
Gewicht / Stück:	2.37 kg
Verpackung:	1 Stück
Garantie:	6 Jahre

Ersatzteile

KEROX ECO Ersatzkartusche niedrig, 35mm (Bestellcode: 2121B2)
Perlator, Außengewinde M24x1, Kunststoff (Bestellcode: A803FLBA)
Perlator, Außengewinde M24x1, Kunststoff (Bestellcode: NDA803NE)
Ersatzkartusche, Durchmesser 35mm (Bestellcode: 521601)
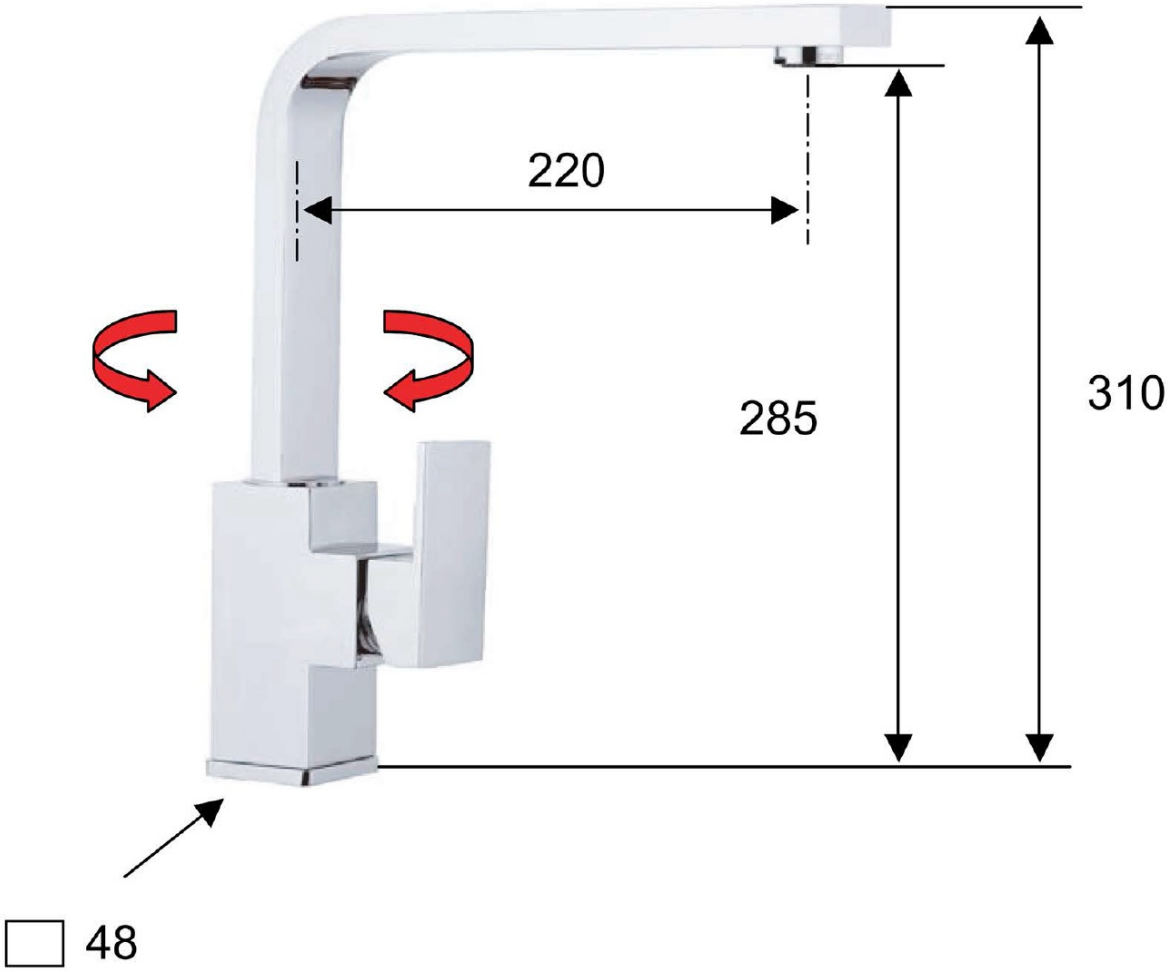
Technisches Arbeitsblatt