# METRO Badheizkörper 600x1510 mm, Silber metall

**Bestellcode:** IR422

**Grundinformation**

| | |
|---|---|
| Marke: | Sapho |
| Serie: | METRO |

**Größe**

| | |
|---|---|
| Breite: | 600 mm |
| Höhe: | 1510 mm |
| Umfang: | 5.5 l |

**Eigenschaften**

| | |
|---|---|
| Farbe: | Silber |
| Material: | Stahl |
| Form: | Form H |
| Vorgeschlagene el. Heizung: | 500 W |
| Möglichkeit der Heizung: | Elektroheizung, Kombination von Zentral - und Elektroheizung, Zentralheizung |
| Abstand anschluss: | 570 mm |
| Leistungskapazität: | 557 W |
| Temperaturgradient: | 75/65/20 °C |
| Gewicht / Stück: | 13.4 kg |
| Verpackung: | 1 Stück |
| Garantie: | 2 Jahre |

## Ersatzteile

Radiator Entlüften stecker G1/2" Metall (Bestellcode: 26169)
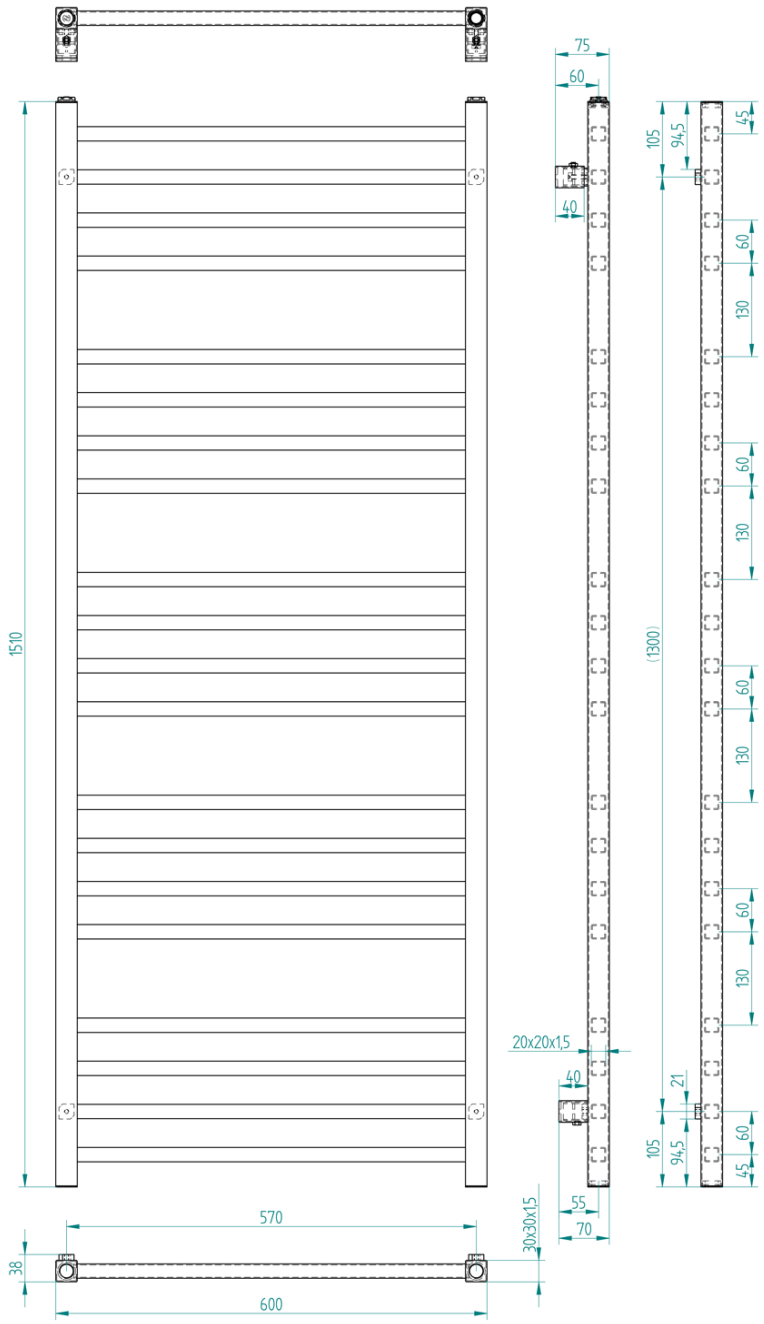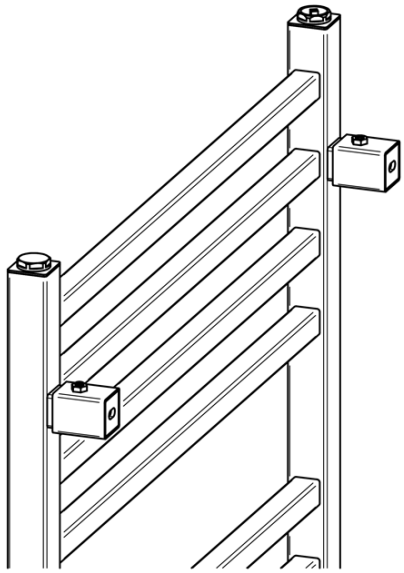
## Technisches Arbeitsblatt