# LOTTA Waschbecken/Wannenarmatur, Abstand 150mm, Chrom

**Bestellcode:** LT640

**Größe**

| | |
|---|---|
| Breite: | 182 mm |
| Höhe: | 169 mm |
| Tiefe: | 327 mm |

**Eigenschaften**

| | |
|---|---|
| Farbe: | Chrom |
| Material: | Messing |
| Garantie: | 4 Jahre |
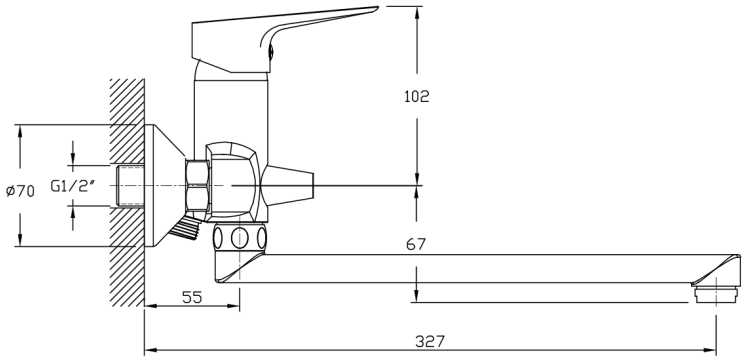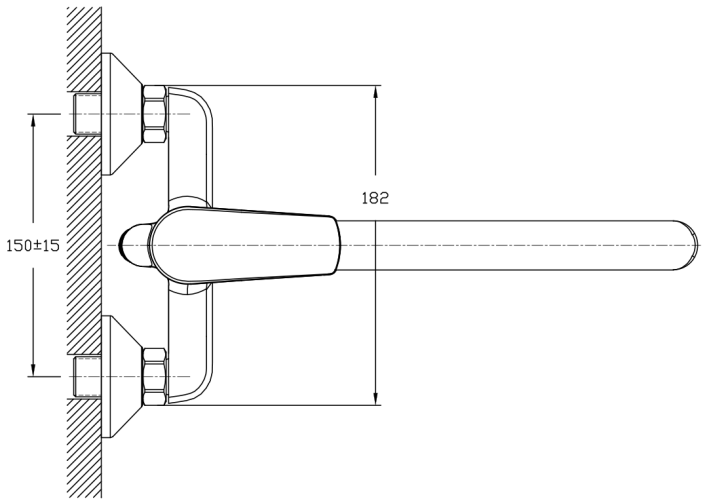
## Technisches Arbeitsblatt