DEEP Rechteck-Duschwanne 120x75x26cm, tief, weiß mit Rahmengestell

Bestellcode: 78796

Grundinformation

Marke:	Polysan
Serie:	DEEP DUSCHWANNEN

Größe

Länge:	1200 mm
Breite:	750 mm
Höhe:	260 mm
Umfang:	94 l

Eigenschaften

Farbe:	Weiß
Material:	Acrylic
Form:	Tief
Ablauf-Durchmesser:	52 mm
Bodenrelief (Oberfläche):	Glatt
Gewicht / Stück:	16.241 kg
Verpackung:	1 Stück
Garantie:	7 Jahre

Dazu empfehlen wir:

1 Stück Montagestreifen selbstklebend für Badewannen, 3m (Bestellcode: 93400)

Ersatzteile

Tragkonstruktion für tiefe Wanne DEEP 120x75cm (Bestellcode: FR2136)
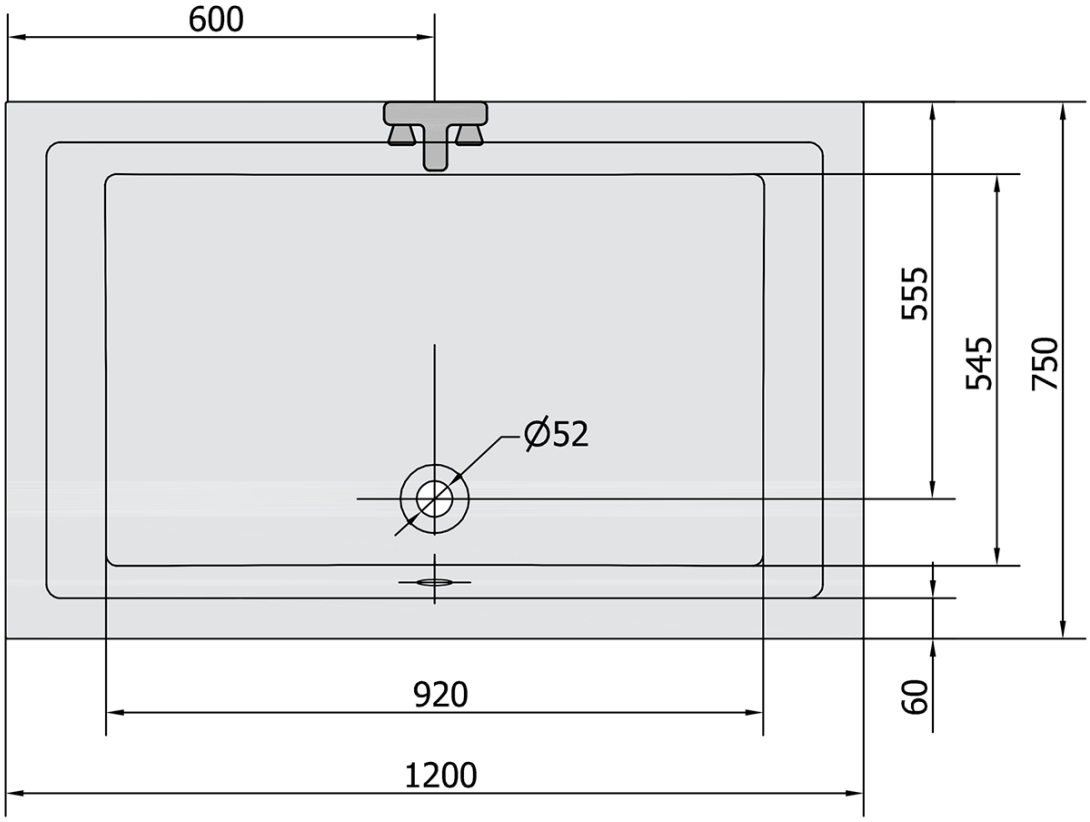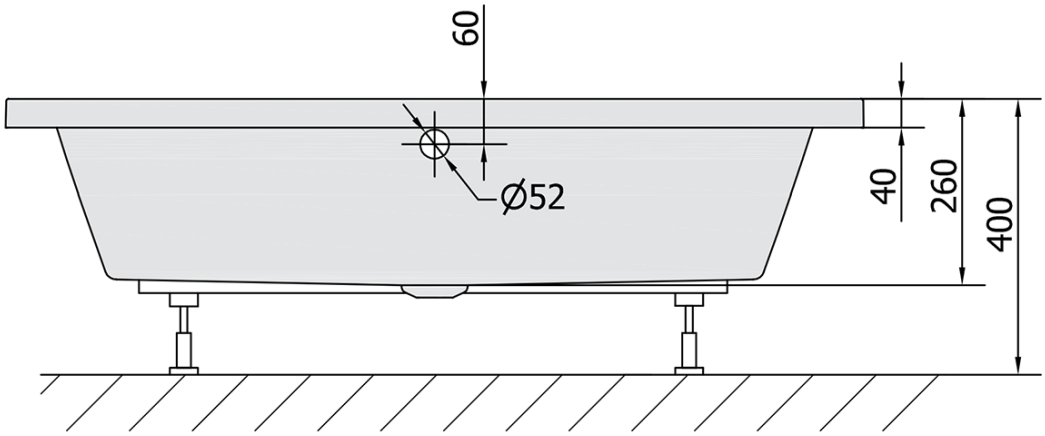
Technisches Arbeitsblatt