ANTIK freistehende Badewanne inkl. Füße, 170x78/67x73 cm, weiß/Chrom,zweite wahl

Bestellcode: AK100-II

Größe

Länge:	1700 mm
Breite:	730 mm
Höhe:	780 mm
Umfang:	175 l

Eigenschaften

Farbe:	Weiß / Füße Chrom
Material:	Acrylic
Garantie:	2 Jahre

Technisches Arbeitsblatt

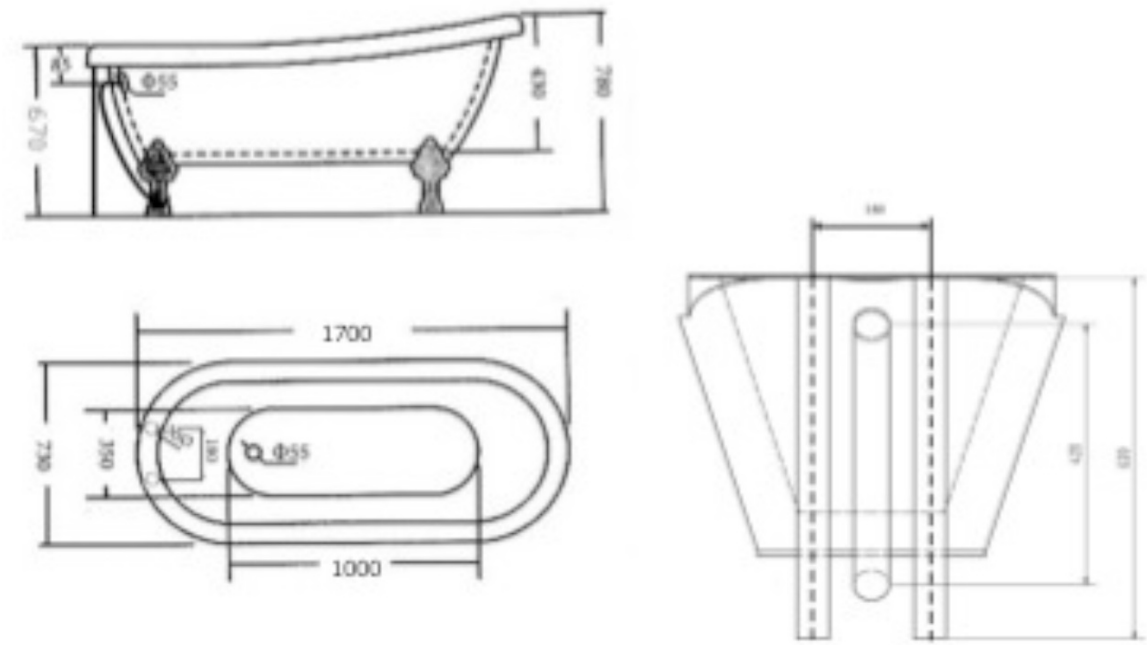

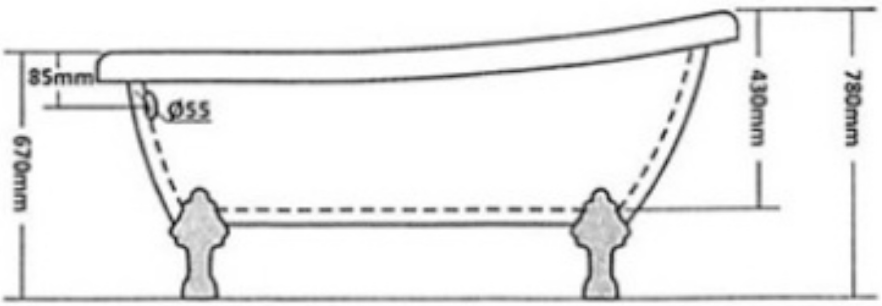
85mm
Ø55
670mm
430mm
780mm

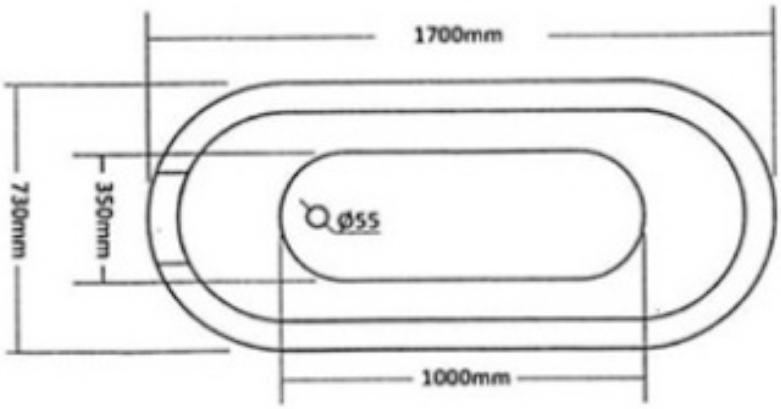
1700mm
730mm
350mm
Ø55
1000mm