LITE Axial-Badlüfter mit Zeitschaltuhr, 15W, Rohrleitung 100mm, weiß

Bestellcode: LT102

Größe

Breite:	150 mm
Höhe:	140 mm
Tiefe:	72 mm

Eigenschaften

Farbe:	Weiß
Material:	Plast
Garantie:	2 Jahre

Technisches Arbeitsblatt

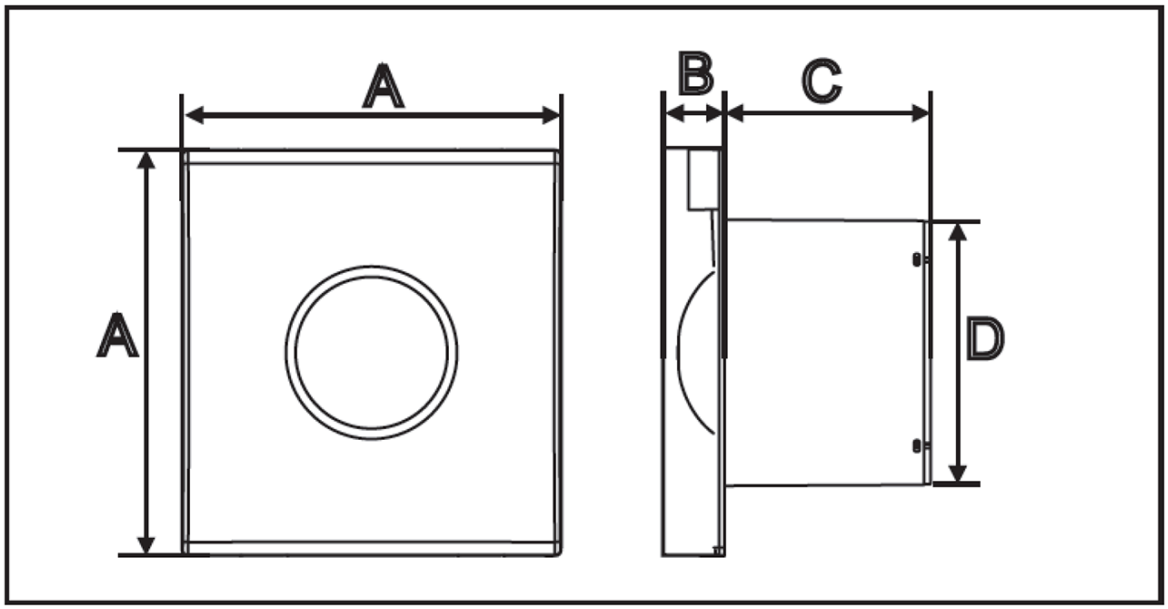

A	B	C	D
150x140	24mm	72mm	98mm