ROMANCE Badewanne, 1570x765x555mm, volume 220l, weiß glänzend

Bestellcode: 601180021003

Größe

Länge:	1570 mm
Breite:	760 mm
Höhe:	555 mm
Umfang:	220 l

Eigenschaften

Farbe:	Weiß
Material:	Gussmarmor
Garantie:	3 Jahre
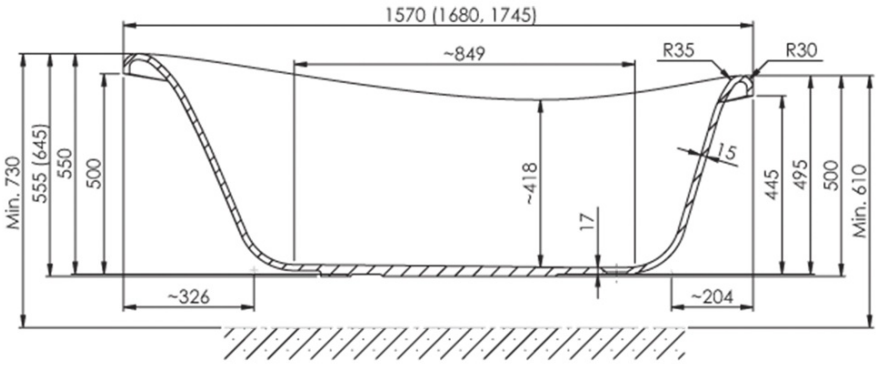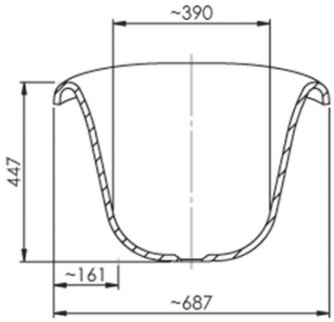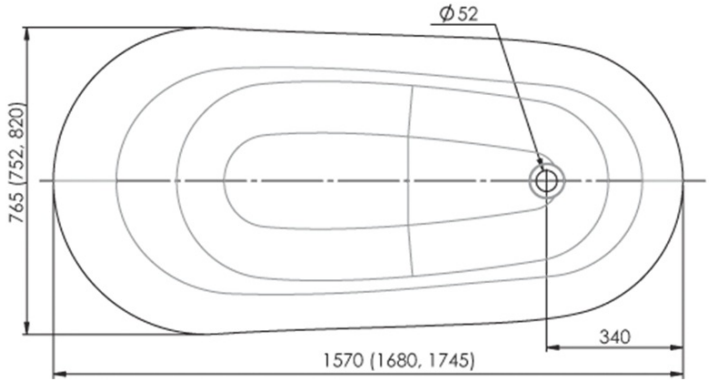
Technisches Arbeitsblatt