ASTOR Doppelhaken, Chrom

Bestellcode: 1325-01

Größe

Breite:	83 mm
Höhe:	58 mm
Tiefe:	92 mm

Eigenschaften

Farbe:	Chrom
Material:	Messing
Garantie:	10 Jahre
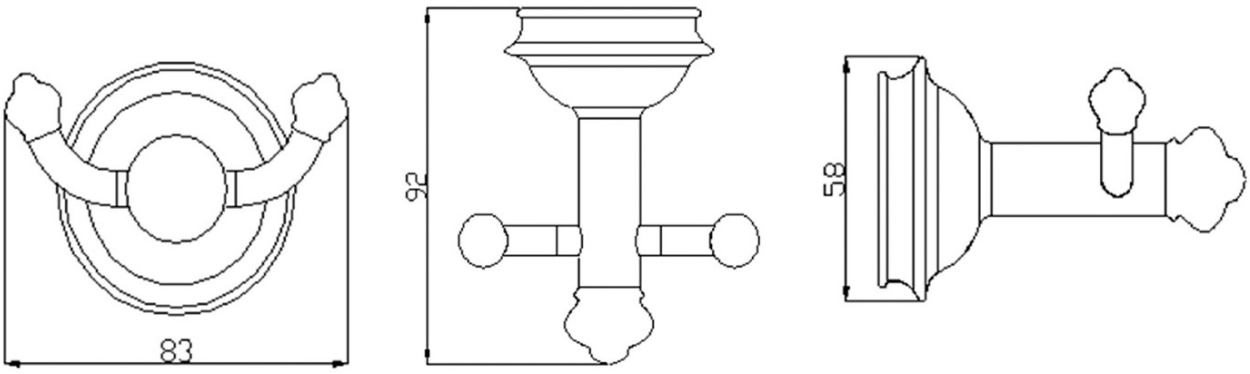
Technisches Arbeitsblatt