One Rechteckige Duschkabine 900x1000mm L/R Variante

Bestellcode: GO4890GO3510

Größe
Breite: 900 mm
Höhe: 1900 mm
Tiefe: 1000 mm

Eigenschaften
Garantie: 2 Jahre
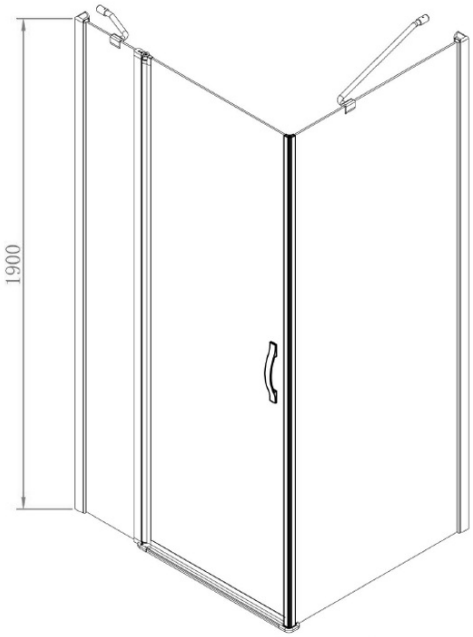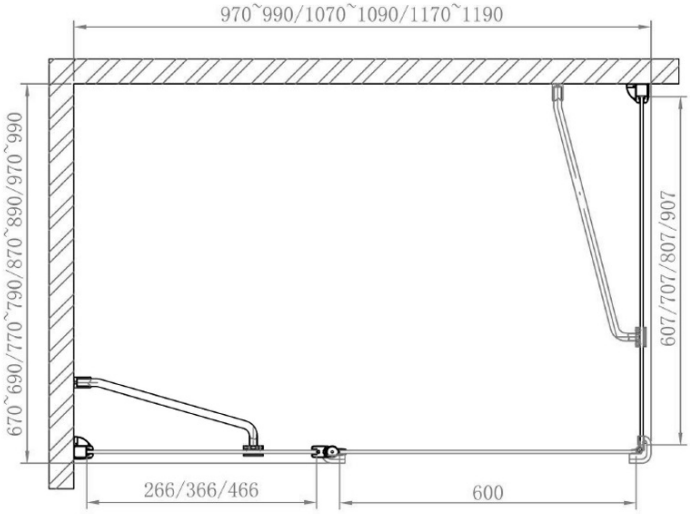
Technisches Arbeitsblatt