Einlauf, 190mm, leichte Bronze

Bestellcode: 77496

Größe
Länge: 190 mm
Tiefe: 190 mm

Eigenschaften
Farbe: Bronze
Material: Messing
Garantie: 2 Jahre
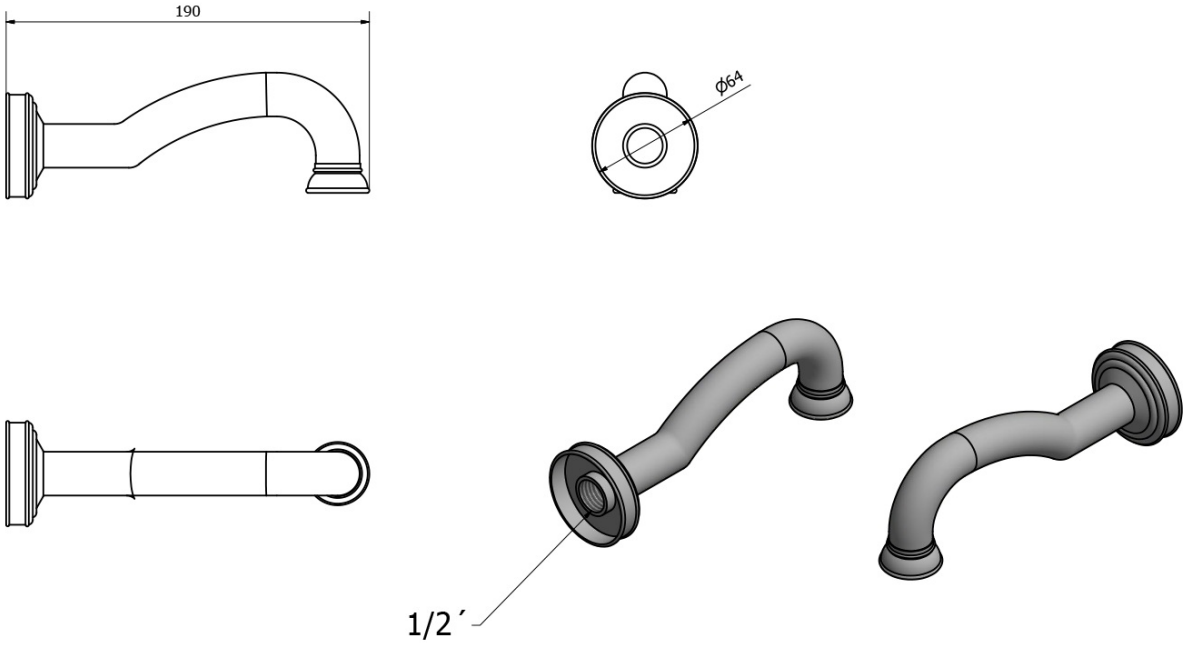
Technisches Arbeitsblatt