VIENNA Waschtischarmatur mit Ablaufgarniturgarnitur, Bronze

Bestellcode: VO002BR

Größe

Breite:	55 mm
Höhe:	218 mm
Tiefe:	165 mm

Eigenschaften

Farbe:	Bronze
Material:	Messing
Garantie:	5 Jahre
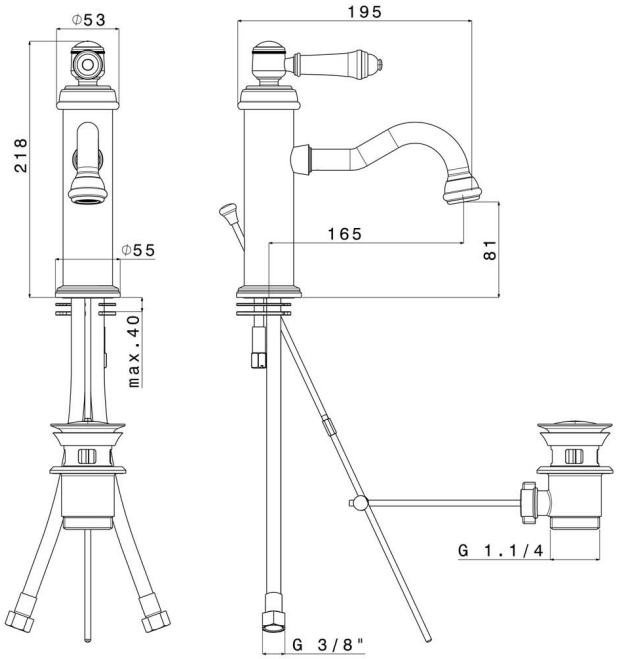
Technisches Arbeitsblatt