MORADA Unterputz-Duscharmatur, 2 Wege, Chrom

Bestellcode: MR42

Grundinformation

Marke:	Sapho
Serie:	MORADA

Größe

Breite:	90 mm
Höhe:	200 mm

Eigenschaften

Farbe:	Chrom
Material:	Messing
Form:	Design
Installation:	Unterputz
Steuerungsart:	Hebel
Schaltertyp:	Druckschalter
Kartusche-Durchmesser:	35 mm
Ausstattung:	2 Wege
Gewicht / Stück:	1.79 kg
Verpackung:	1 Stück
Garantie:	6 Jahre

Ersatzteile

KEROX ECO Ersatzkartusche niedrig, 35mm (Bestellcode: 2121B2)
Ersatzkartusche, Durchmesser 35mm (Bestellcode: 521601)
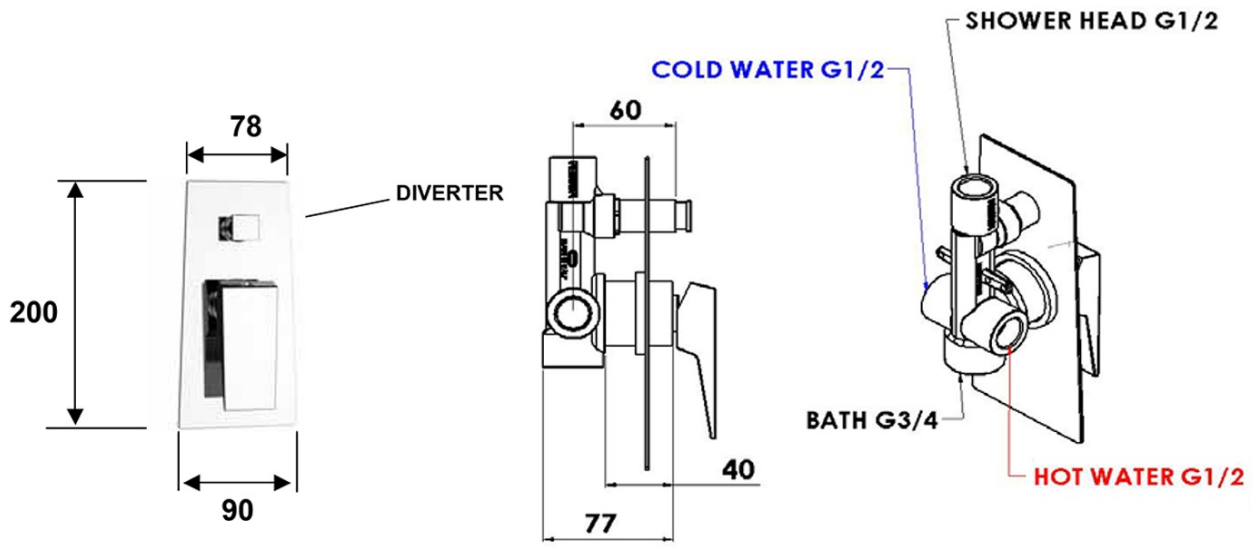
Technisches Arbeitsblatt