DEEP Rechteck-Duschwanne 100x90x26cm, tief, weiß mit Rahmengestell

Bestellcode: 72349

Grundinformation

Marke:	Polysan
Serie:	DEEP DUSCHWANNEN

Größe

Länge:	1000 mm
Breite:	900 mm
Höhe:	260 mm
Umfang:	96 l

Eigenschaften

Farbe:	Weiß
Material:	Acrylic
Form:	Tief
Ablauf-Durchmesser:	52 mm
Bodenrelief (Oberfläche):	Glatt
Gewicht / Stück:	19.241 kg
Verpackung:	1 Stück
Garantie:	10 Jahre

Dazu empfehlen wir:

1 Stück Montagestreifen selbstklebend für Badewannen, 3m (Bestellcode: 93400)
1 Stück Ablaufgarnitur, klick-klack, Länge 1200mm, Stopfen 72mm, weiss (Bestellcode: 71858.10)

Ersatzteile

Tragkonstruktion für tiefe Duschwanne DEEP 100x90cm (Bestellcode: FR2234)
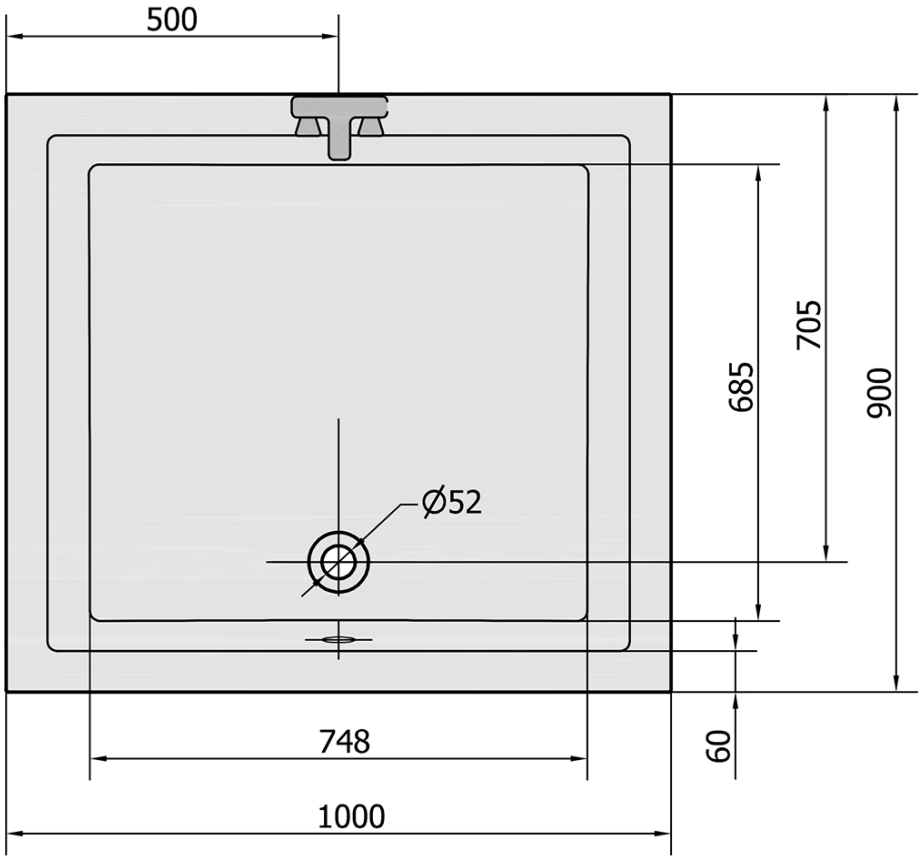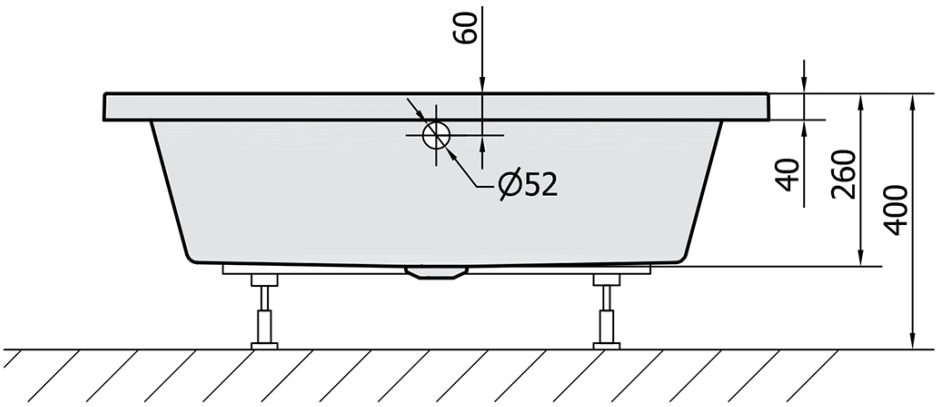
Technisches Arbeitsblatt