Eckspüle mit Abtropffläche 105x56cm, beige

Bestellcode: GR1902

Größe

Breite:	1050 mm
Höhe:	182 mm
Tiefe:	560 mm

Eigenschaften

Farbe:	Beige
Material:	Granit
Garantie:	2 Jahre
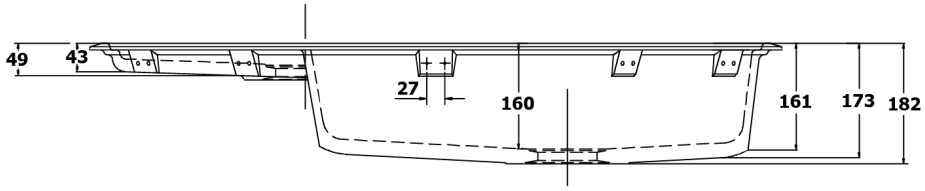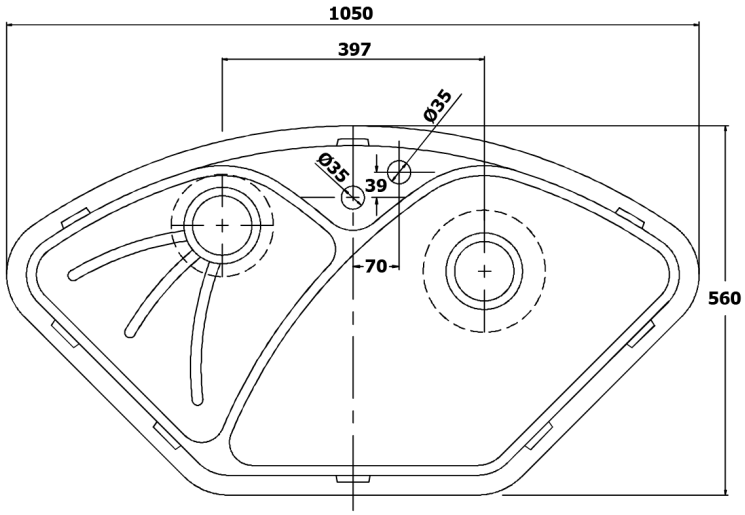
Technisches Arbeitsblatt